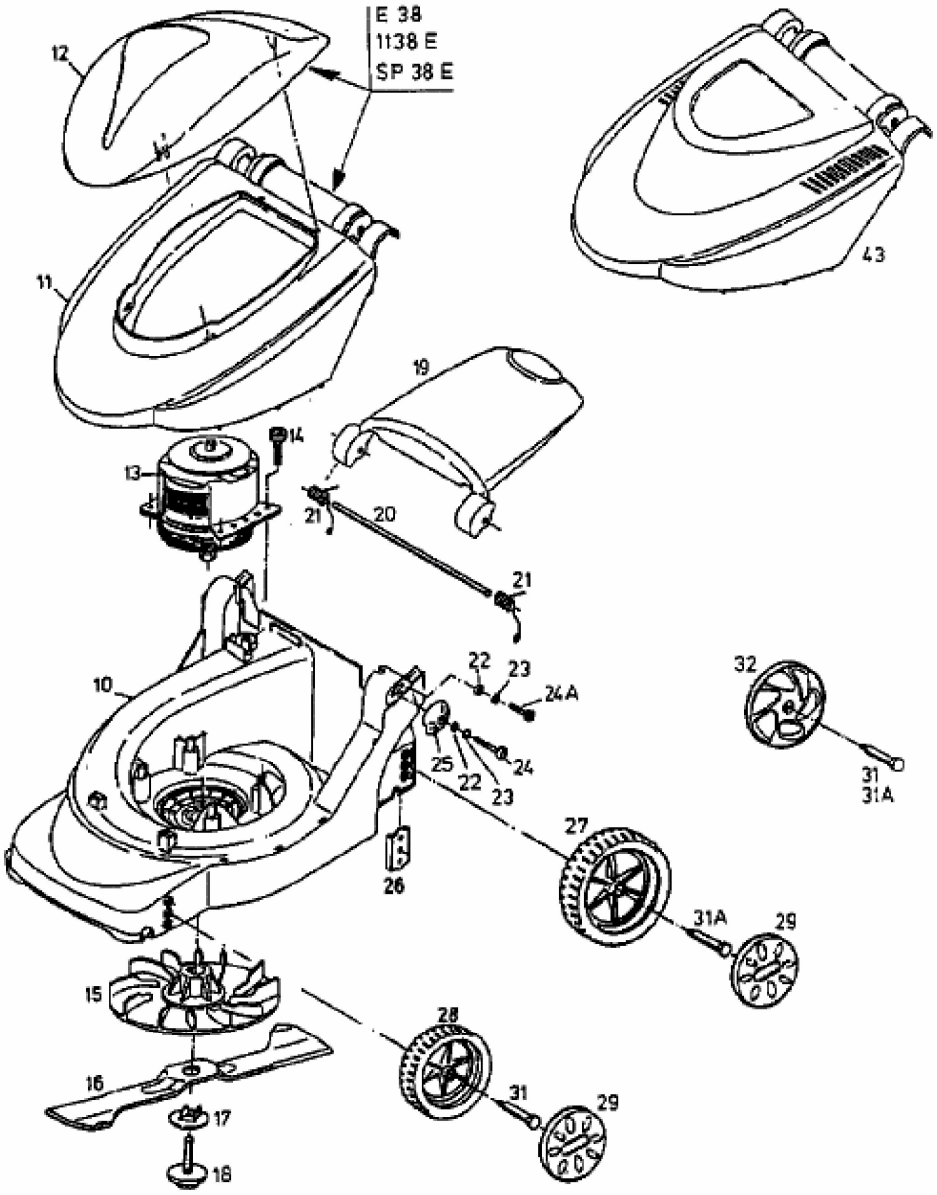
E 38
1138 E
SP 38 E
12
11
43
19
14
13
21
20
21
10
22
23
24A
32
25
22
24
23
31
31A
27
26
31A
29
15
28
16
31
29
17
18