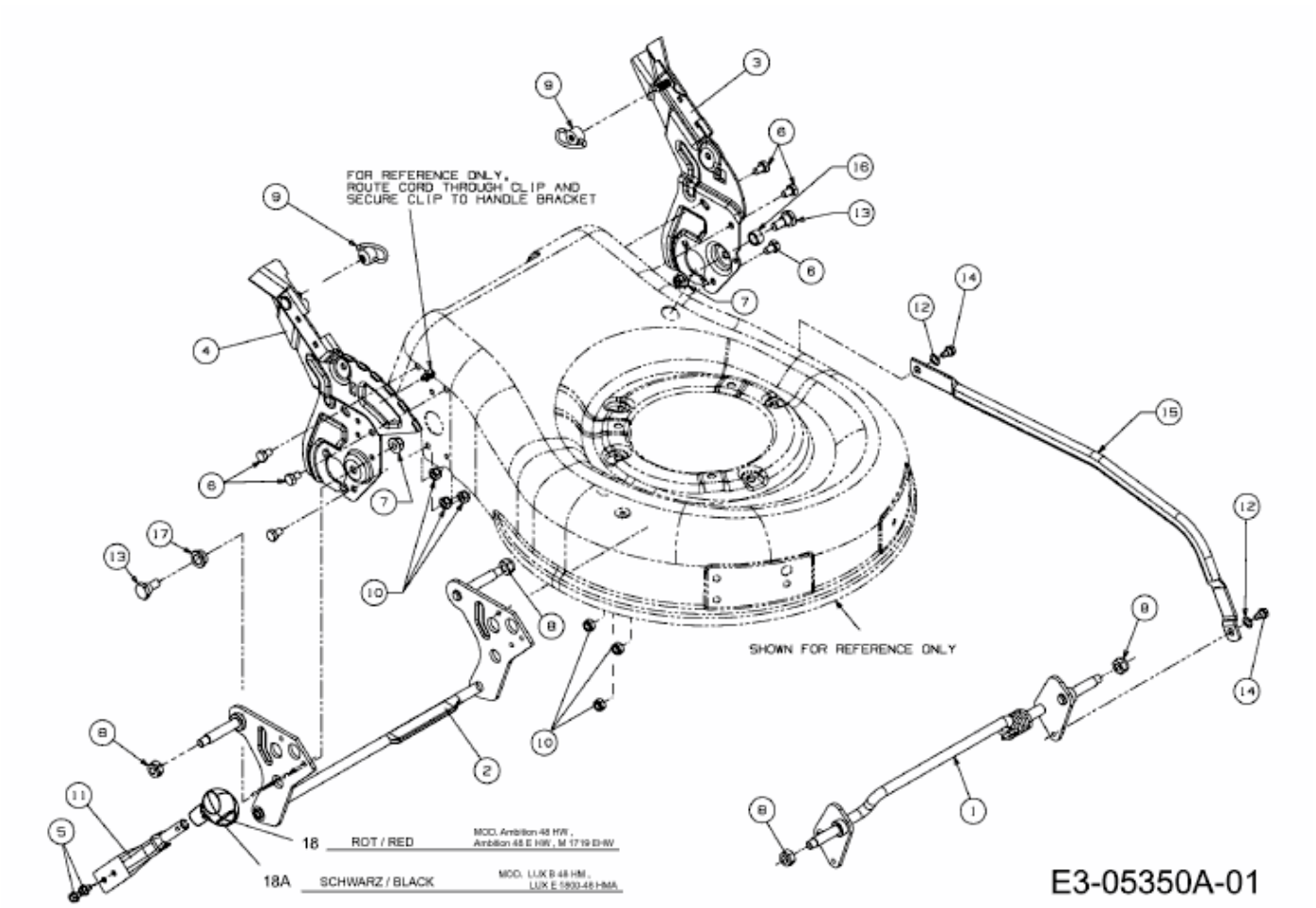AMBITION 48 EHW > 18B-11K-650 (2012) > SCHNITTHÖHENVERSTELLUNG