EXPERT 40 EA > 18ARH1K-C50 (2012) > MÄHWERKSGEHÄUSE

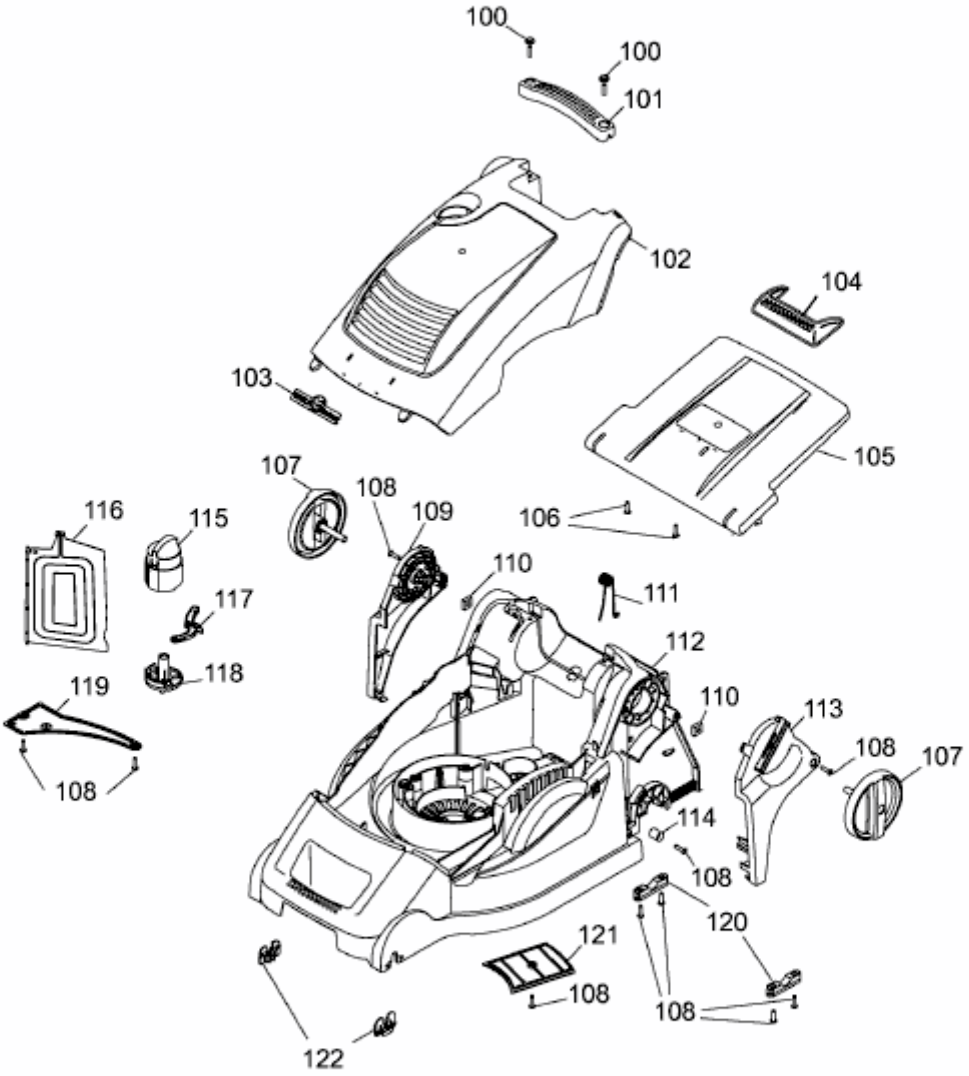

E3-06132B-01