EXPERT 40 EA > 18ARH1K-650 (2012) > MÄHWERKSGEHÄUSE

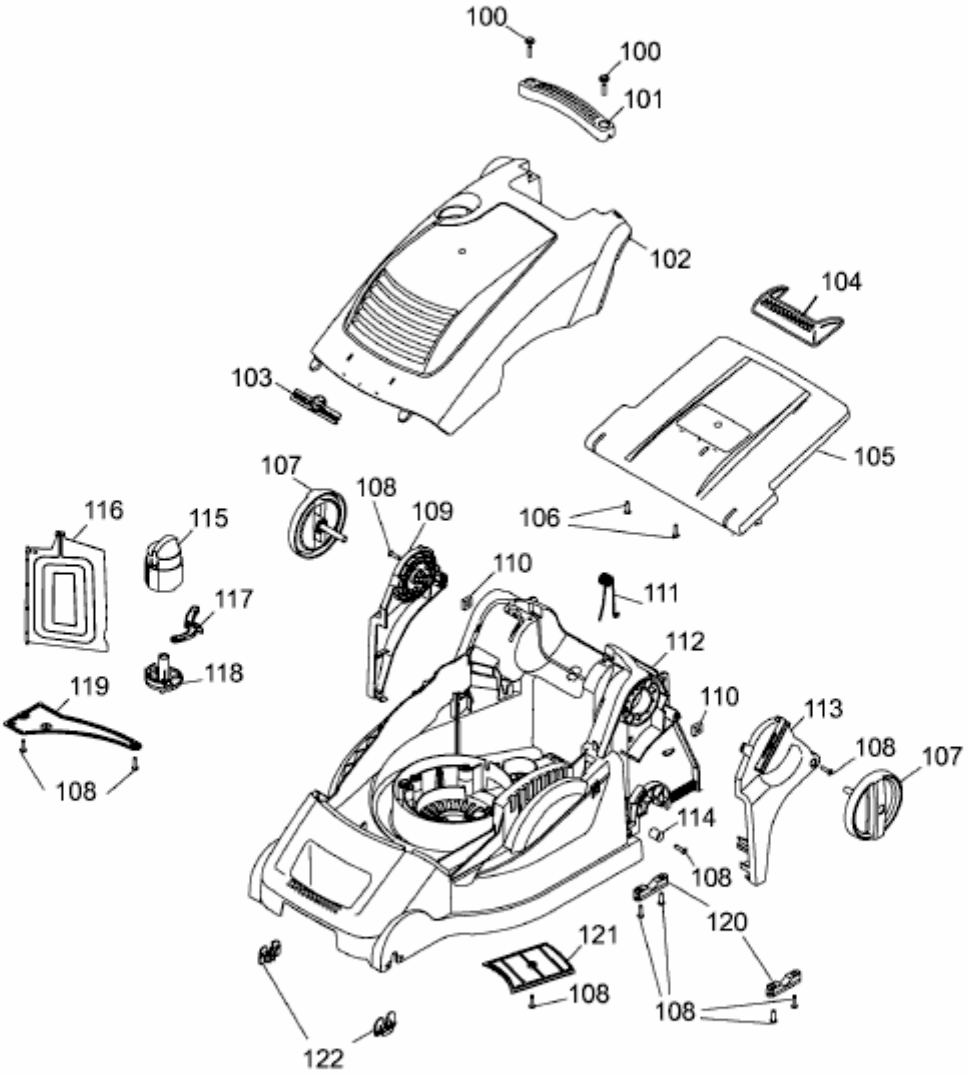

E3-06132B-01