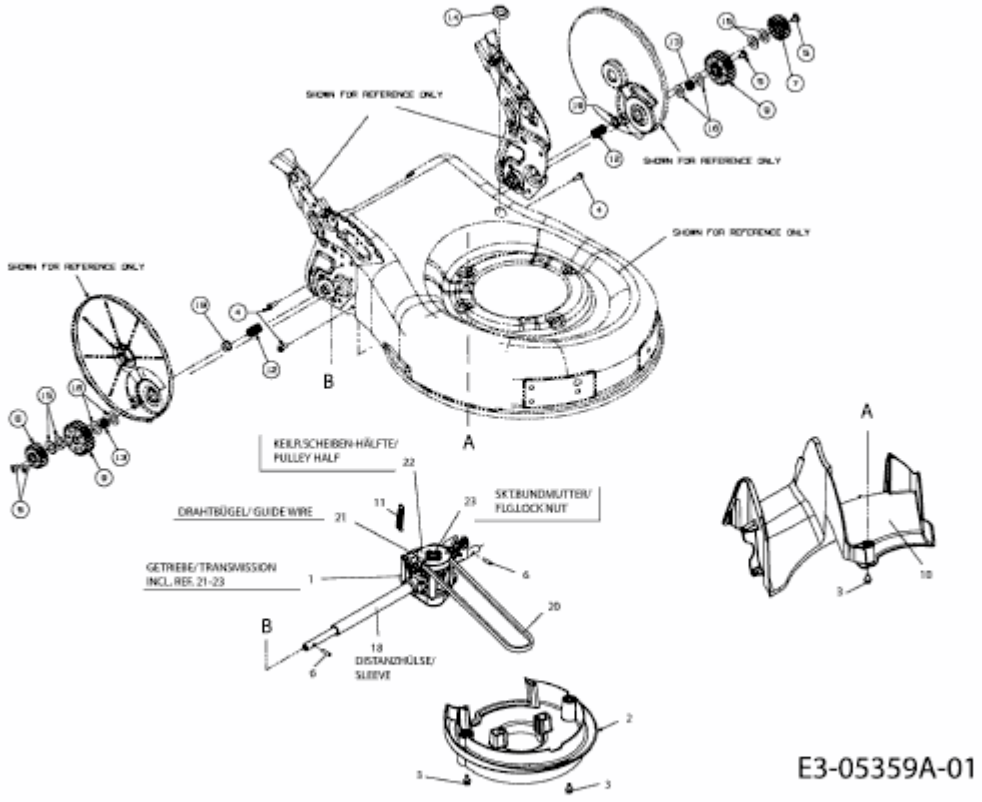AMBITION 48 EAHW > 18AR11L-650 (2013) > GETRIEBE, LEITSTÜCK HINTEN