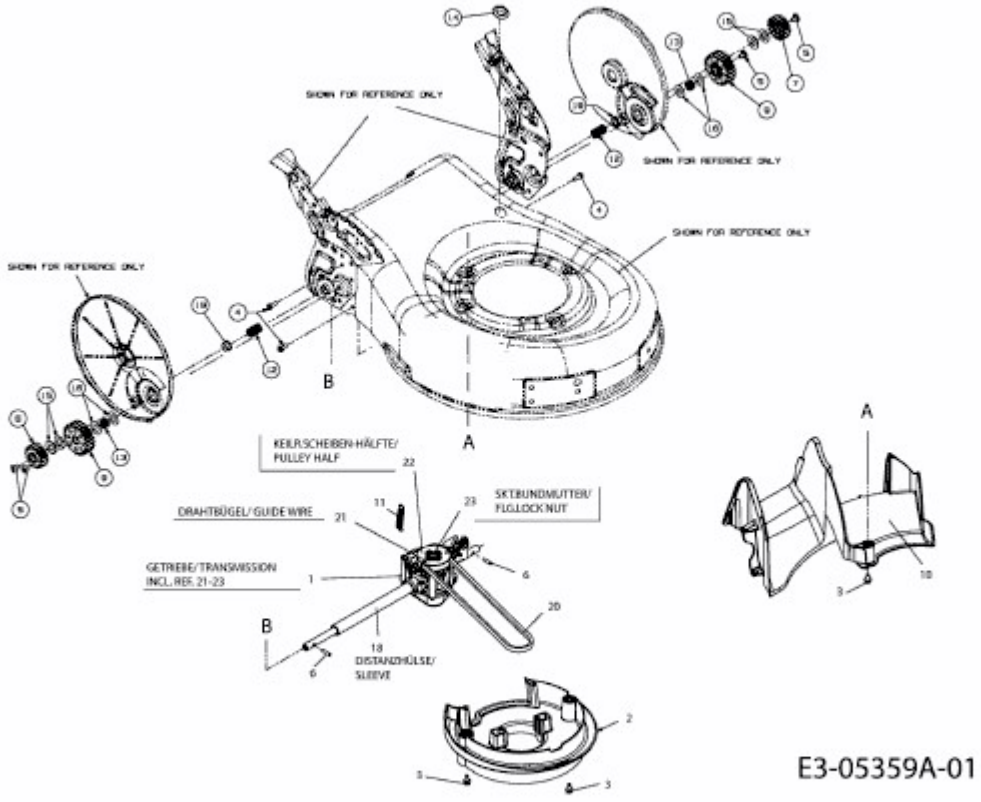CC 48 ESPHW > 18AR11L-603 (2012) > GETRIEBE, LEITSTÜCK HINTEN