E 1800-48 HMA > 18AR11K-C94 (2012) > MÄHWERKSGEHÄUSE, STANGE FÜR HECKKLAPPE

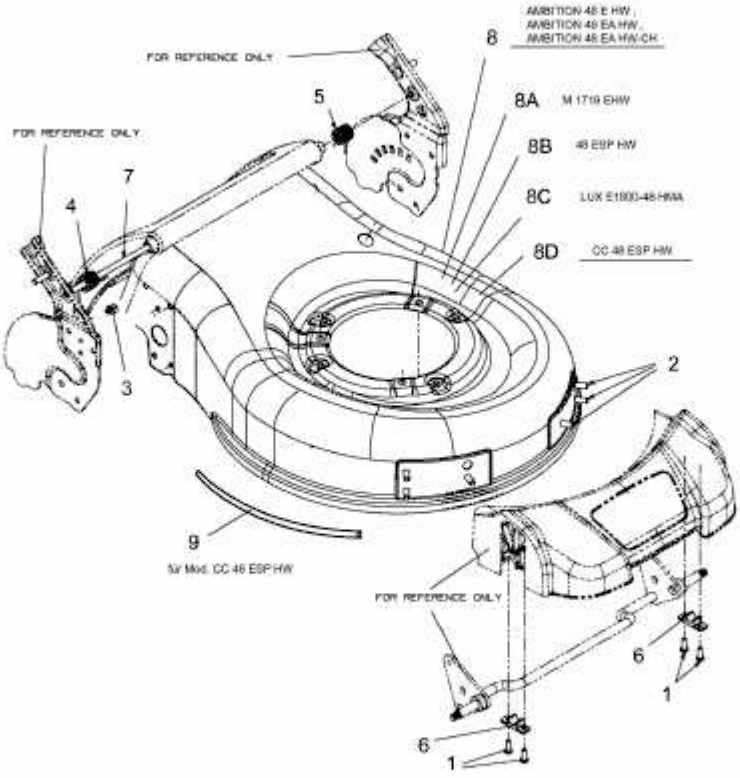


E3-05344B-01