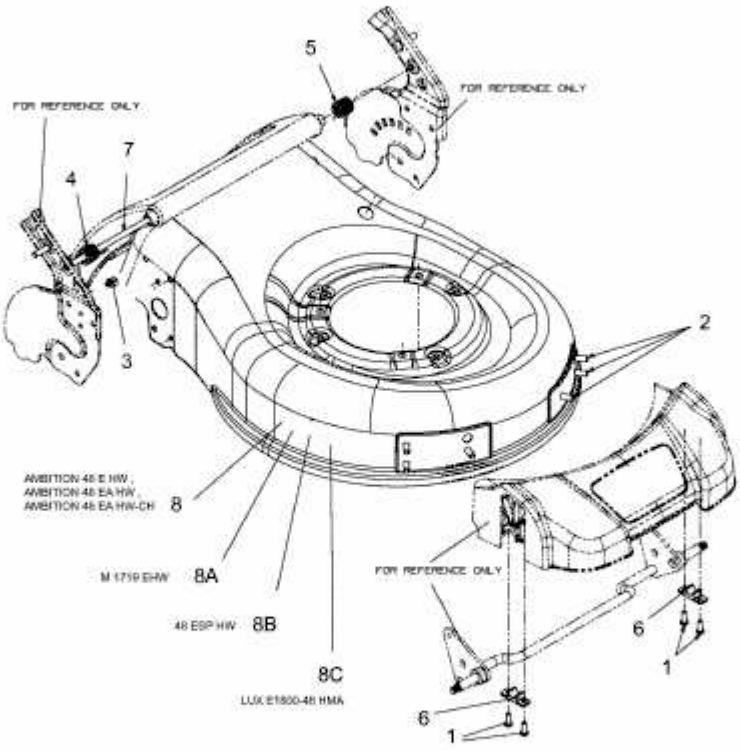E 1800-48 HMA > 18AR11K-694 (2011) > MÄHWERKSGEHÄUSE, STANGE FÜR HECKKLAPPE