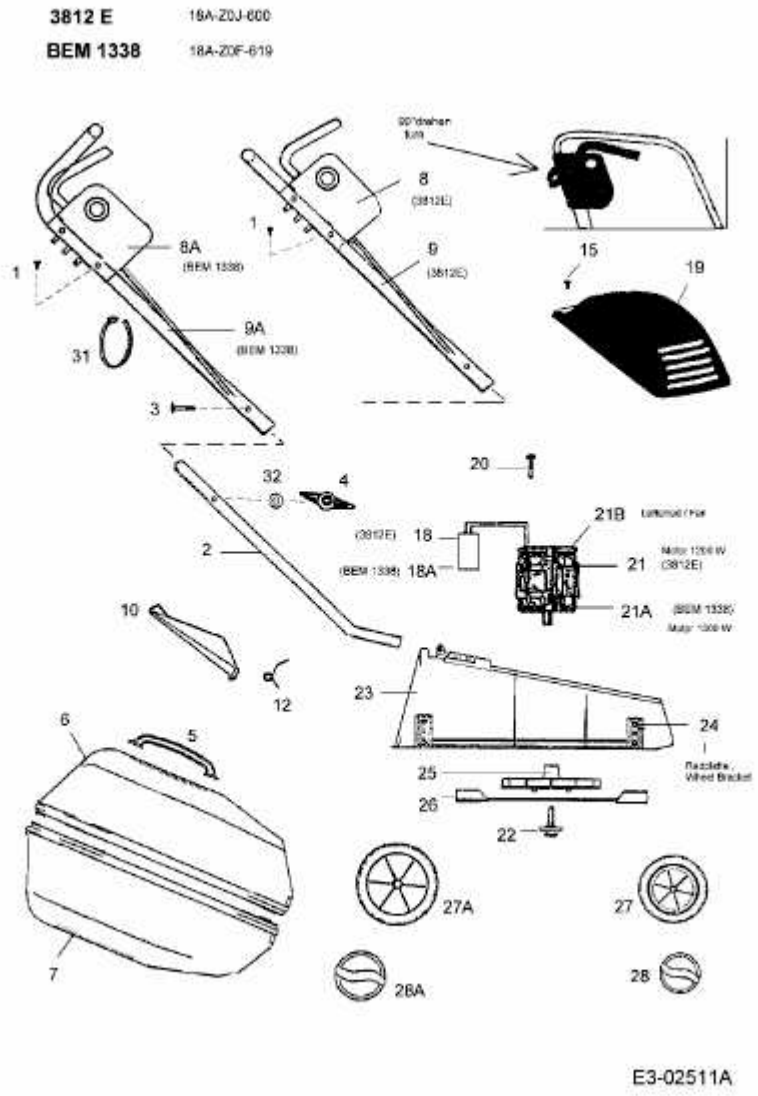3812 E > 18A-Z0J-600 (2005) > GRUNDGERÄT