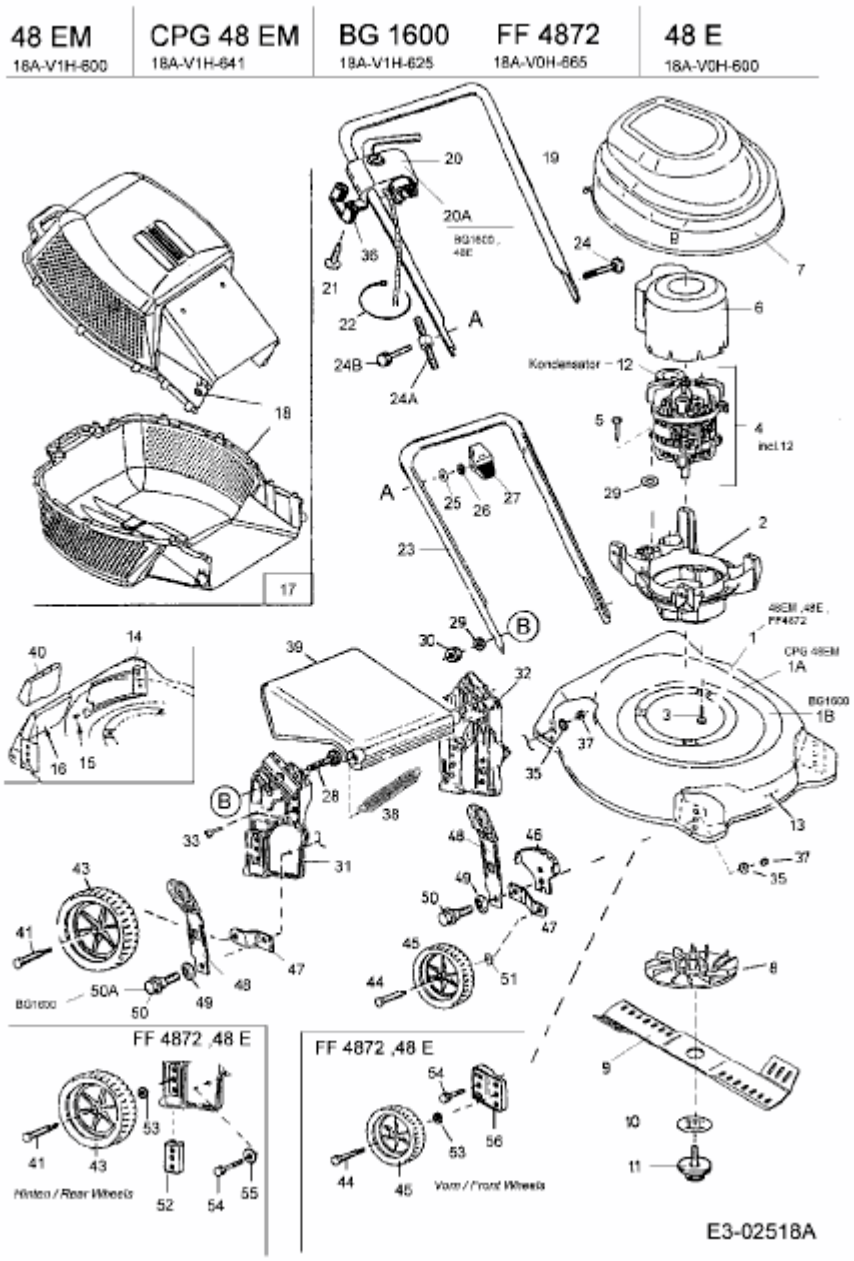18A-V1H-641 (2005) > GRUNDGERÄT