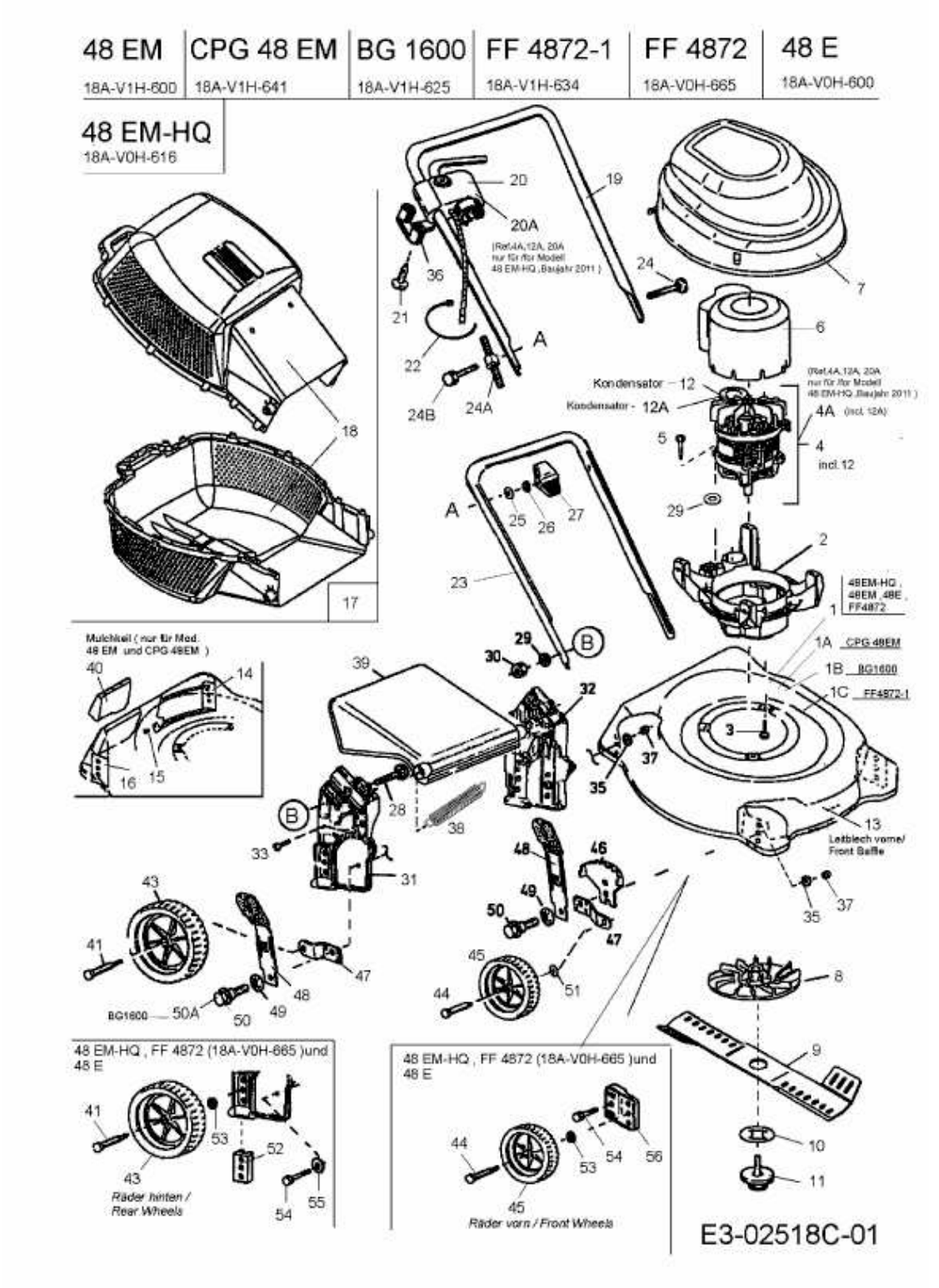FF 4872-1 > 18A-V1H-634 (2009) > GRUNDGERÄT