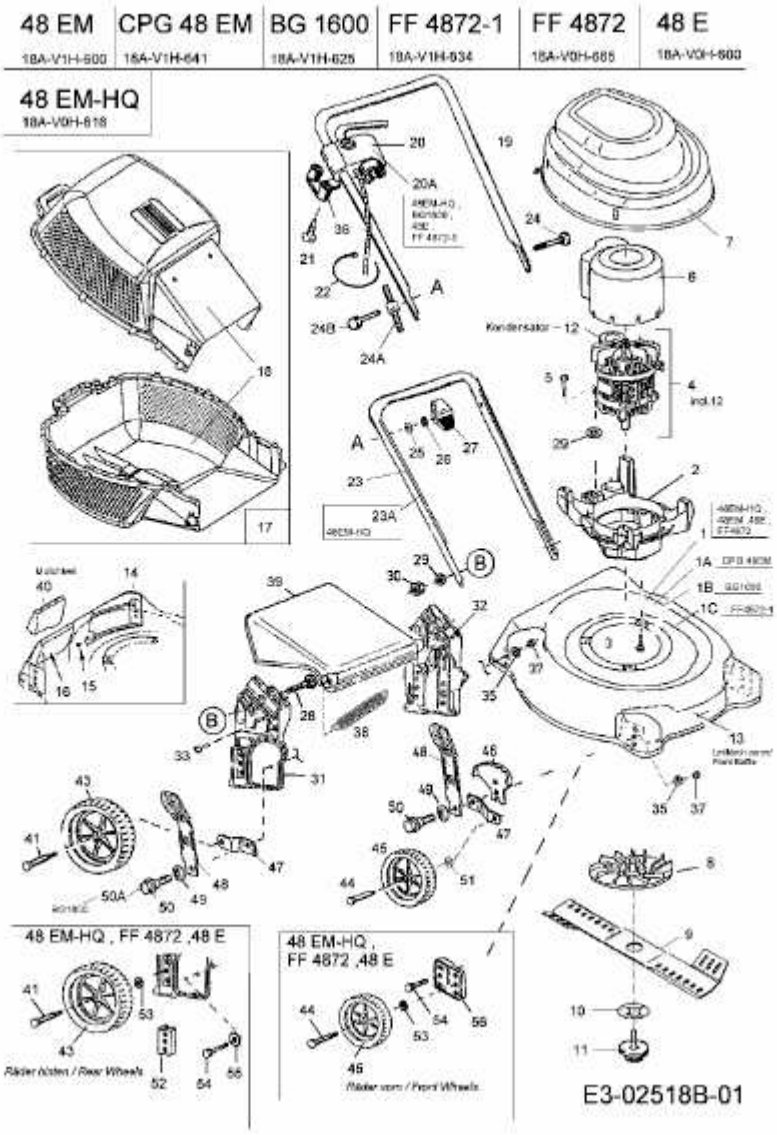48 EM > 18A-V1H-600 (2008) > GRUNDGERÄT