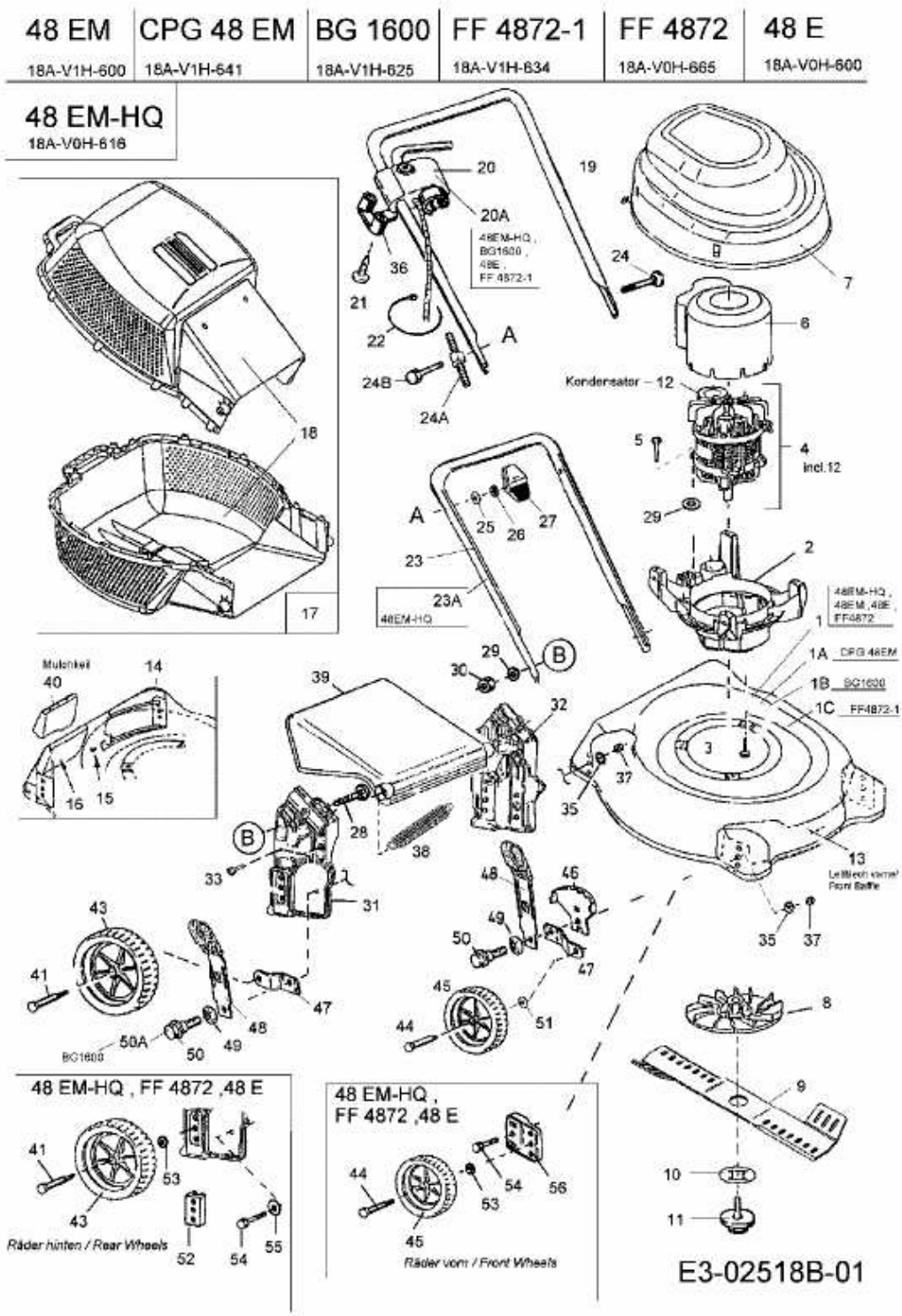FF 4872 > 18A-V0H-665 (2008) > GRUNDGERÄT