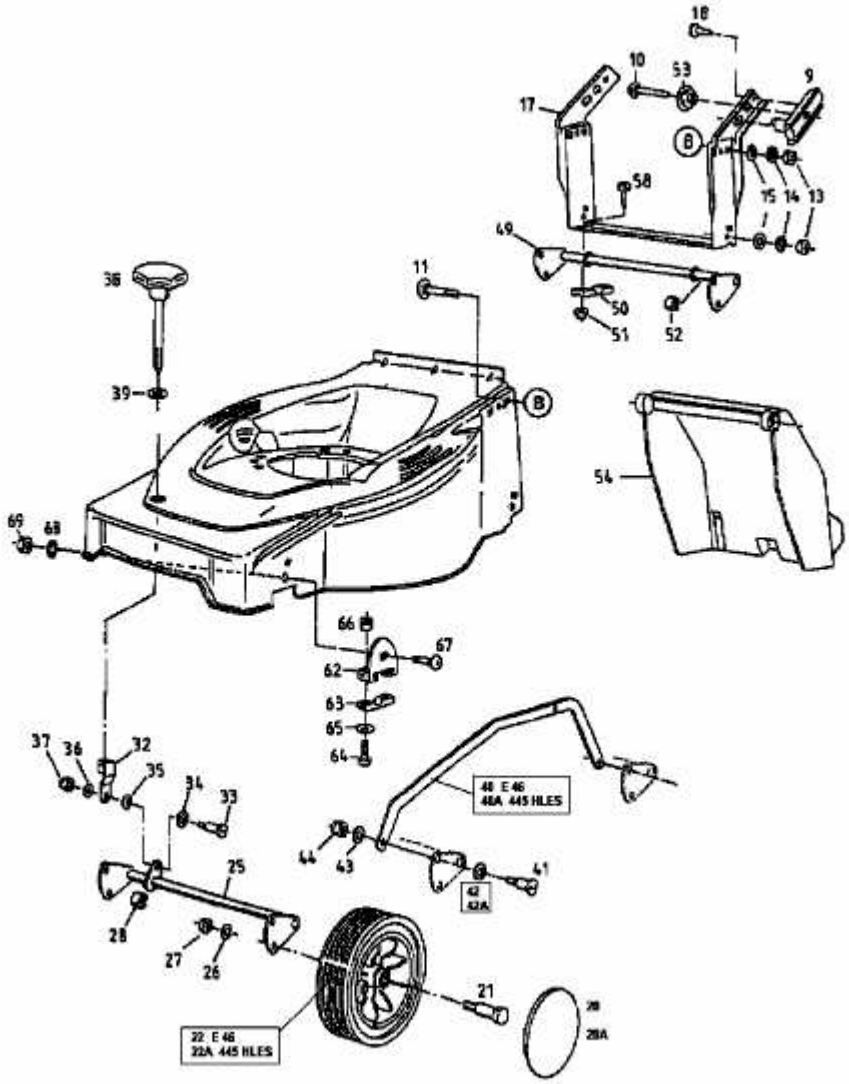E 46 > 18A-T3G-678 (1998) > RÄDER VORNE, SCHNITTHÖHENVERSTELLUNG