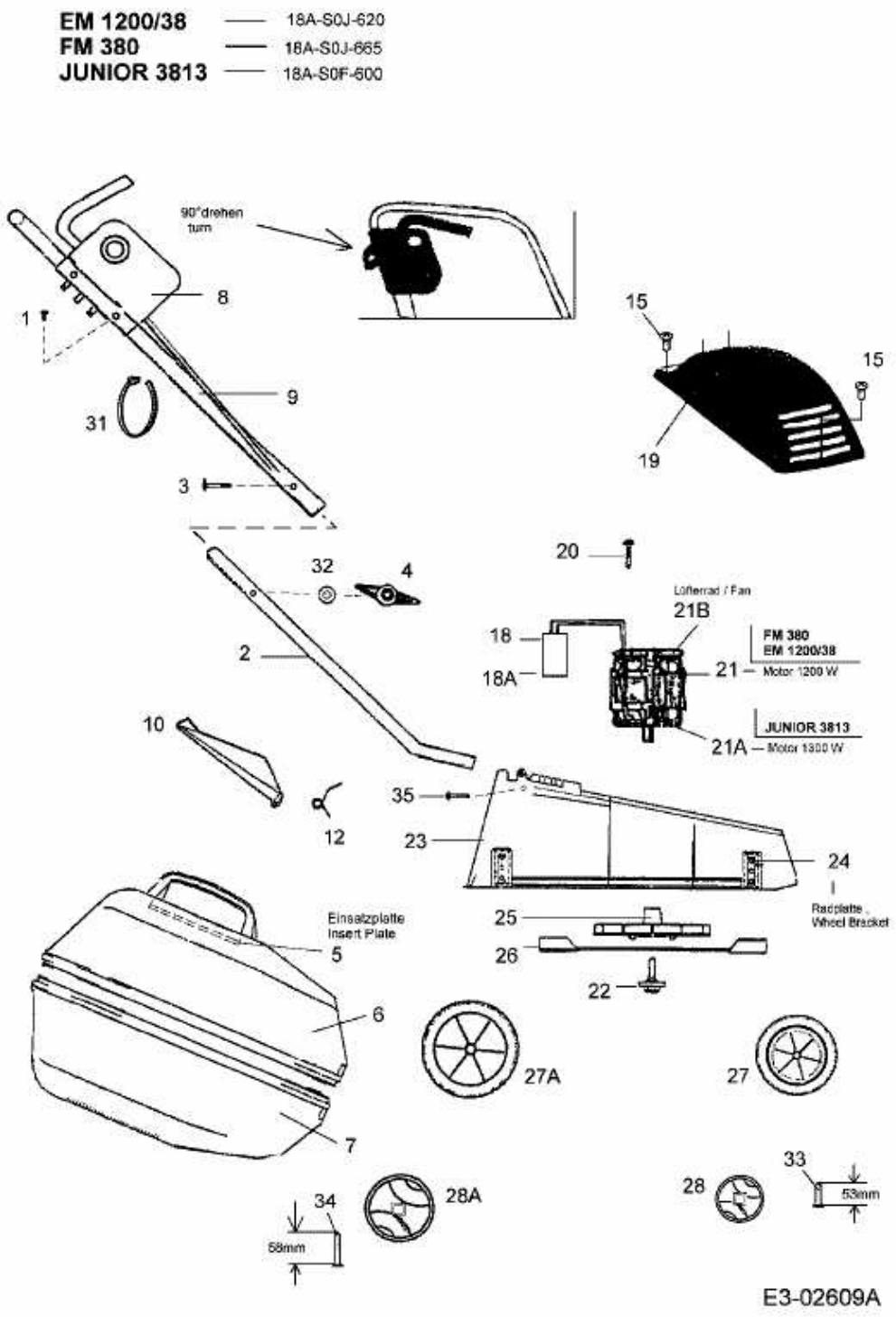JUNIOR 3813 > 18A-S0F-600 (2006) > GRUNDGERÄT