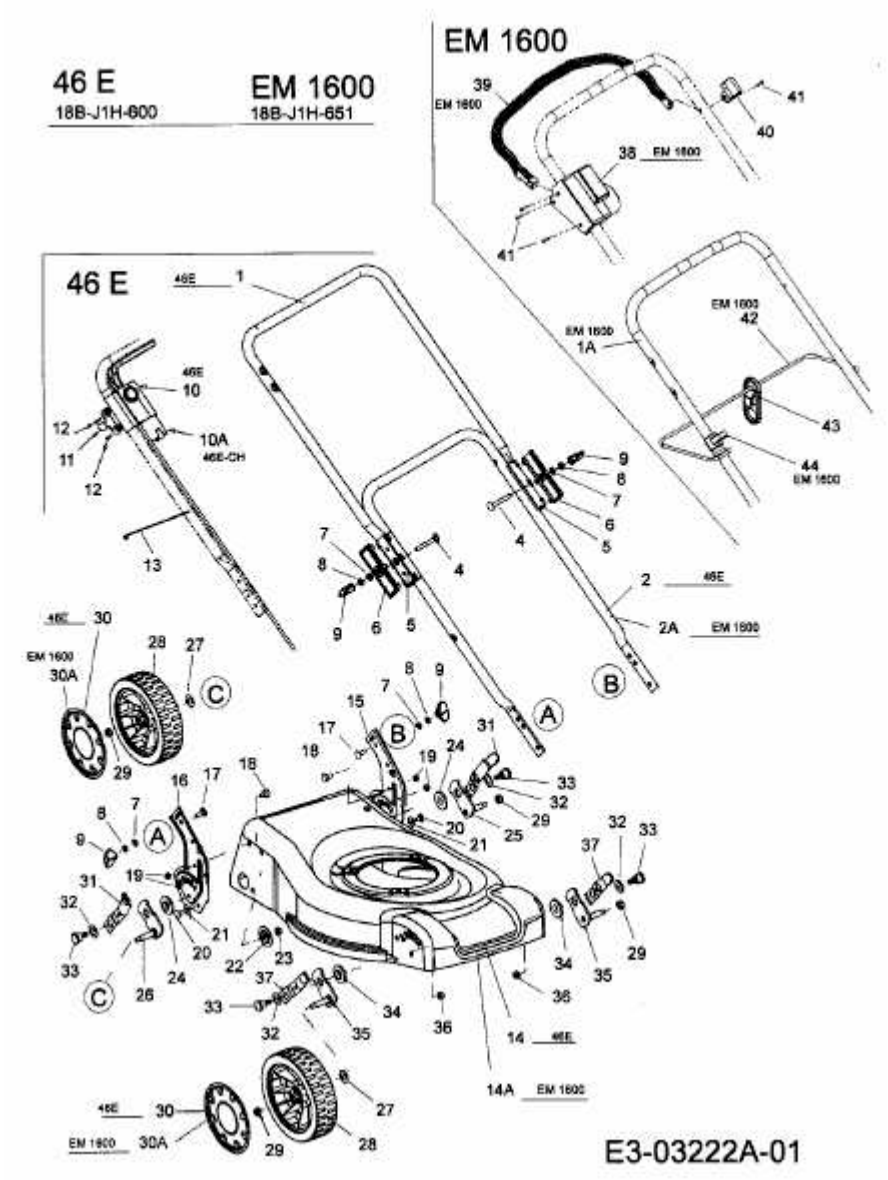46 E > 18A-J1H-600 (2006) > HOLM, RÄDER, SCHNITTHÖHENVERSTELLUNG