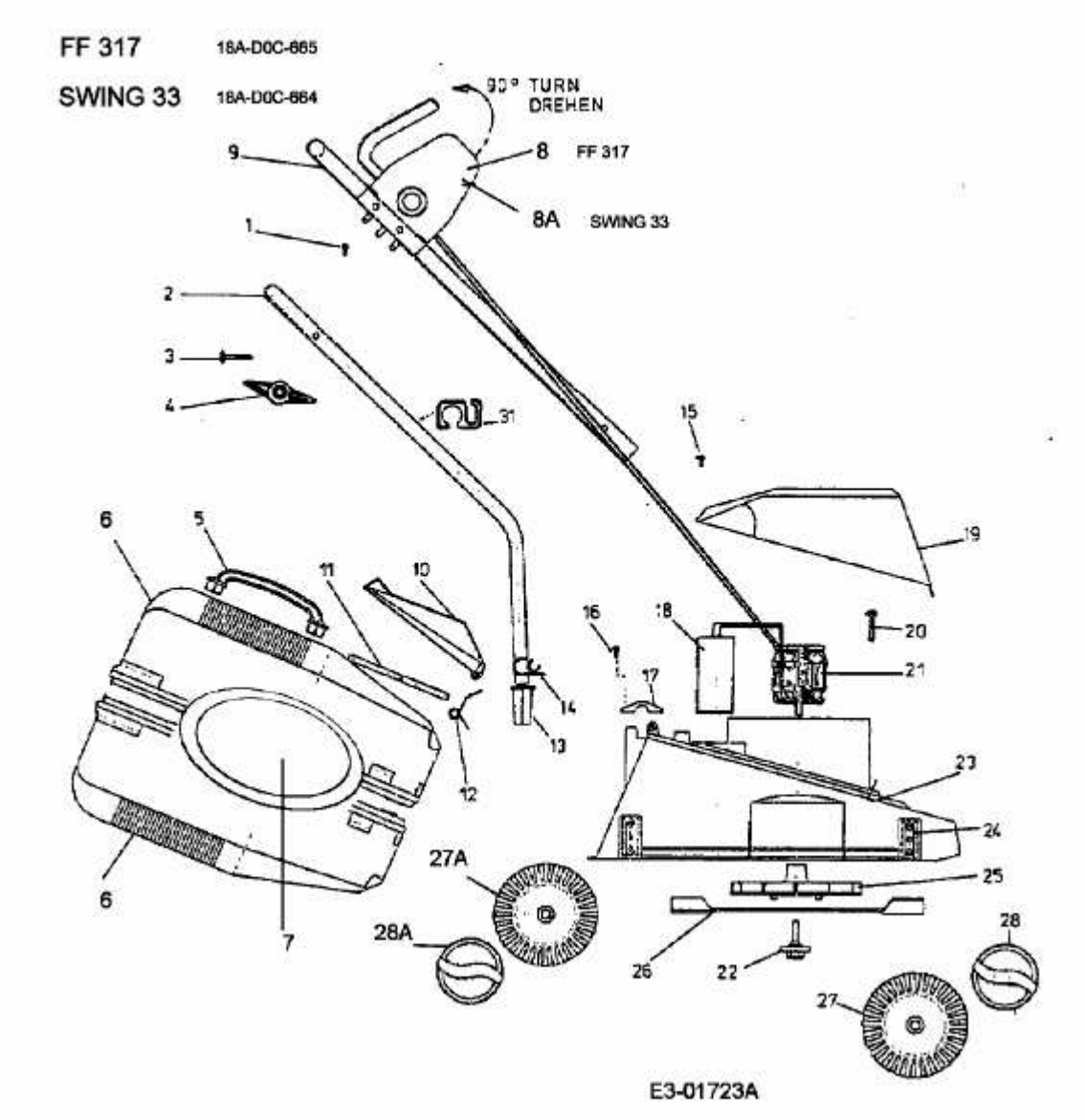FF 317 > 18A-D0C-665 (2003) > GRUNDGERÄT