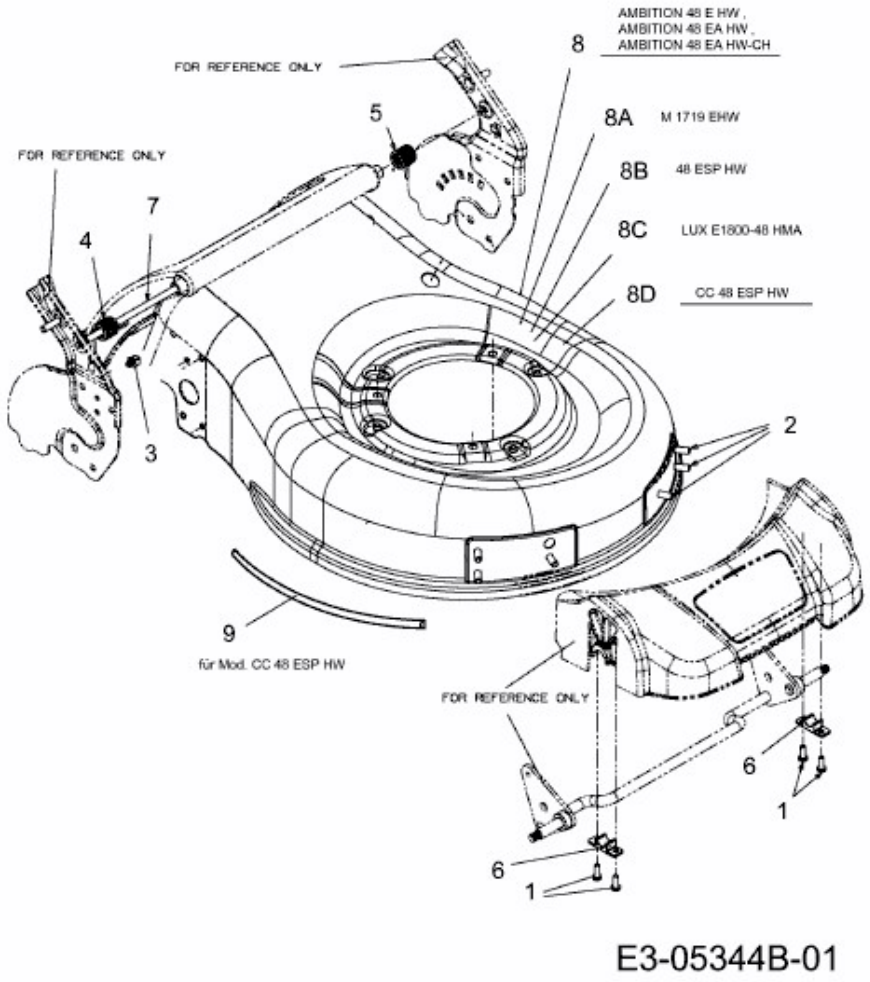CC 48 EHW > 18A-11K-603 (2013) > MÄHWERKSGEHÄUSE, STANGE FÜR HECKKLAPPE