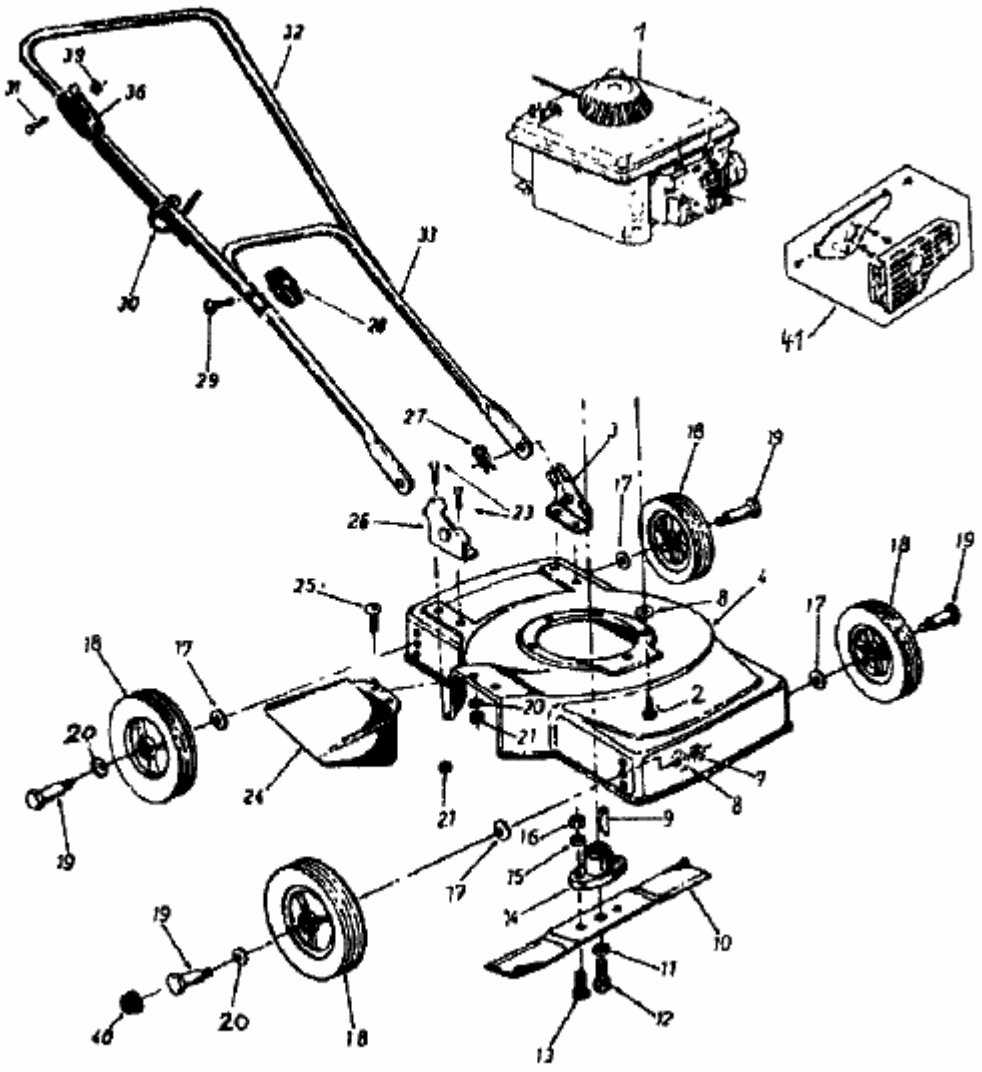189-0160 (1989) > GRUNDGERÄT