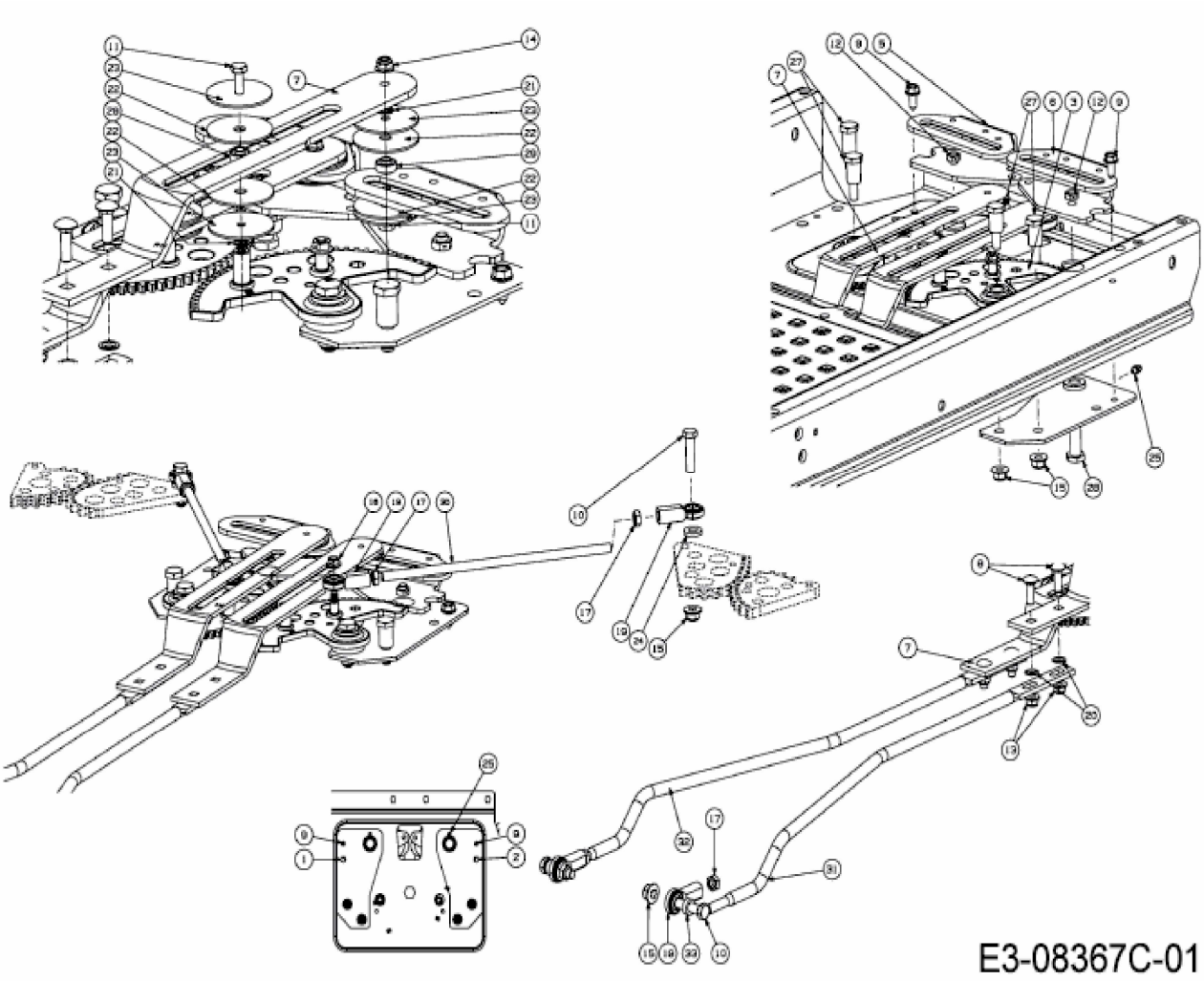
E3-08367C-01