FMZ 50 > 17CI4BFP603 (2012) > SCHALTPLAN

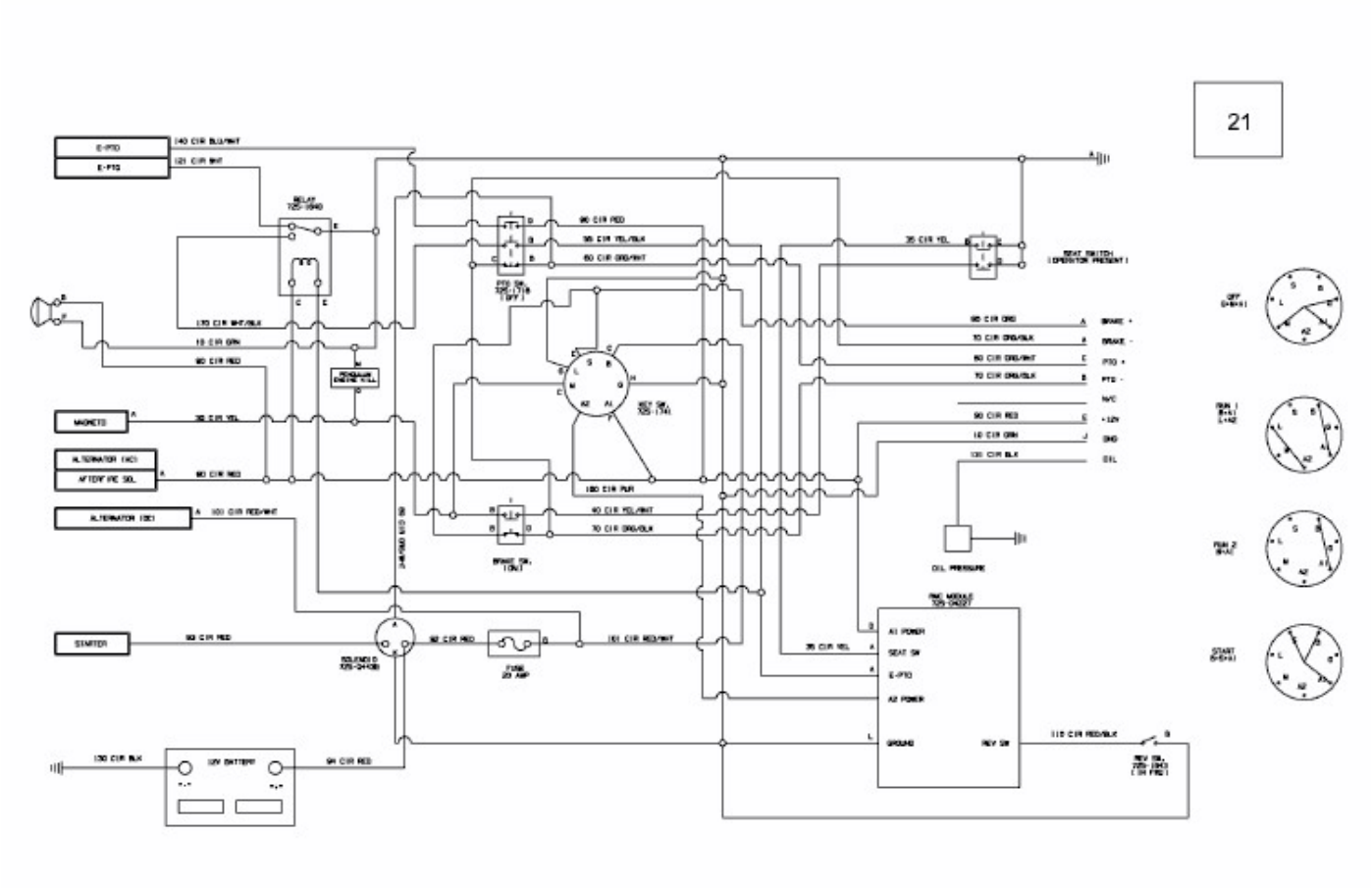

E3-04665B-02