FMZ 50 > 17CI4BFP603 (2011) > HINTERACHSE, LENKUNG

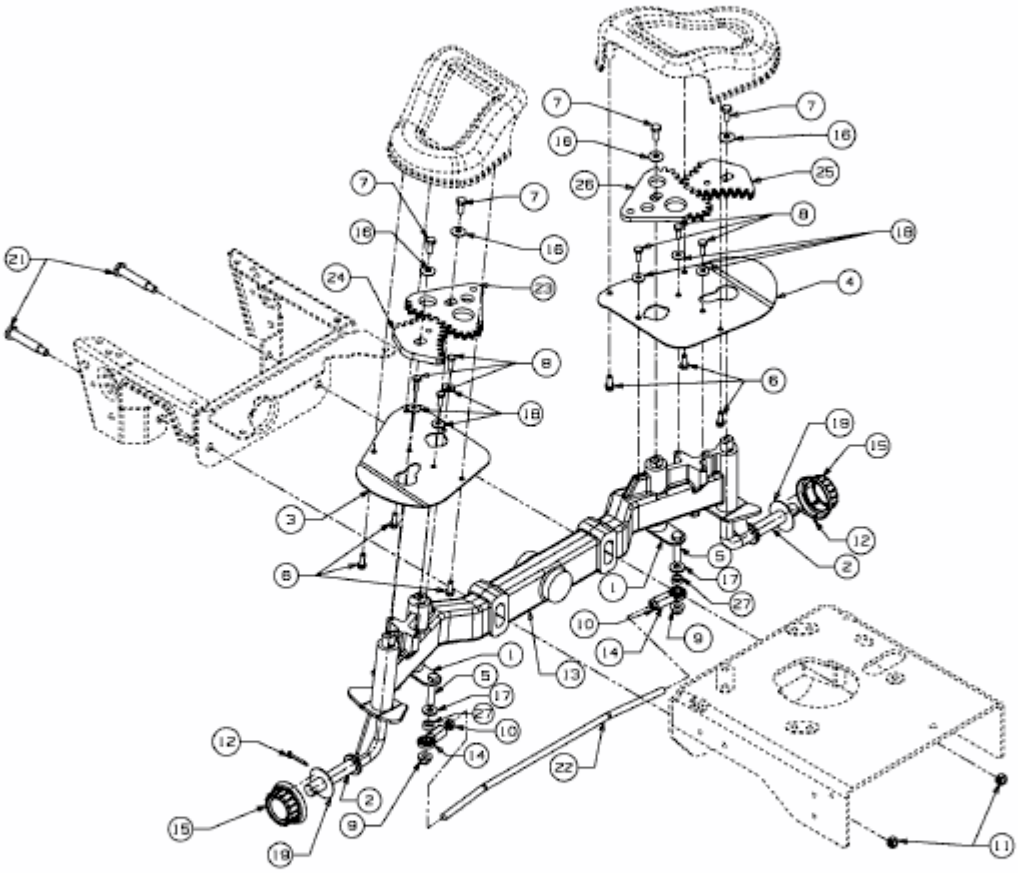

E3-04663C-01