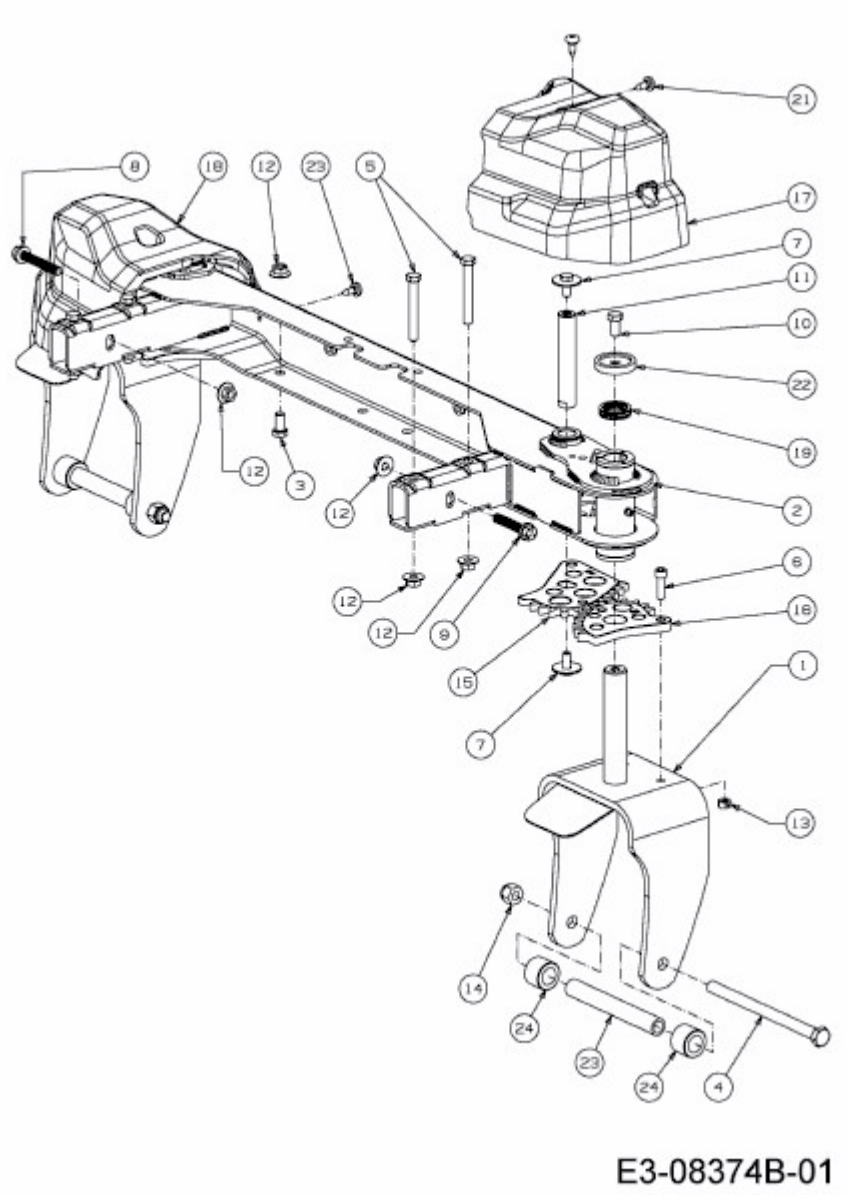RZTS 42 > 17BICBDS603 (2016) > VORDERACHSE