MF 48-22 FMZ > 17BI4BFY695 (2014) > HINTERACHSE, LENKUNG

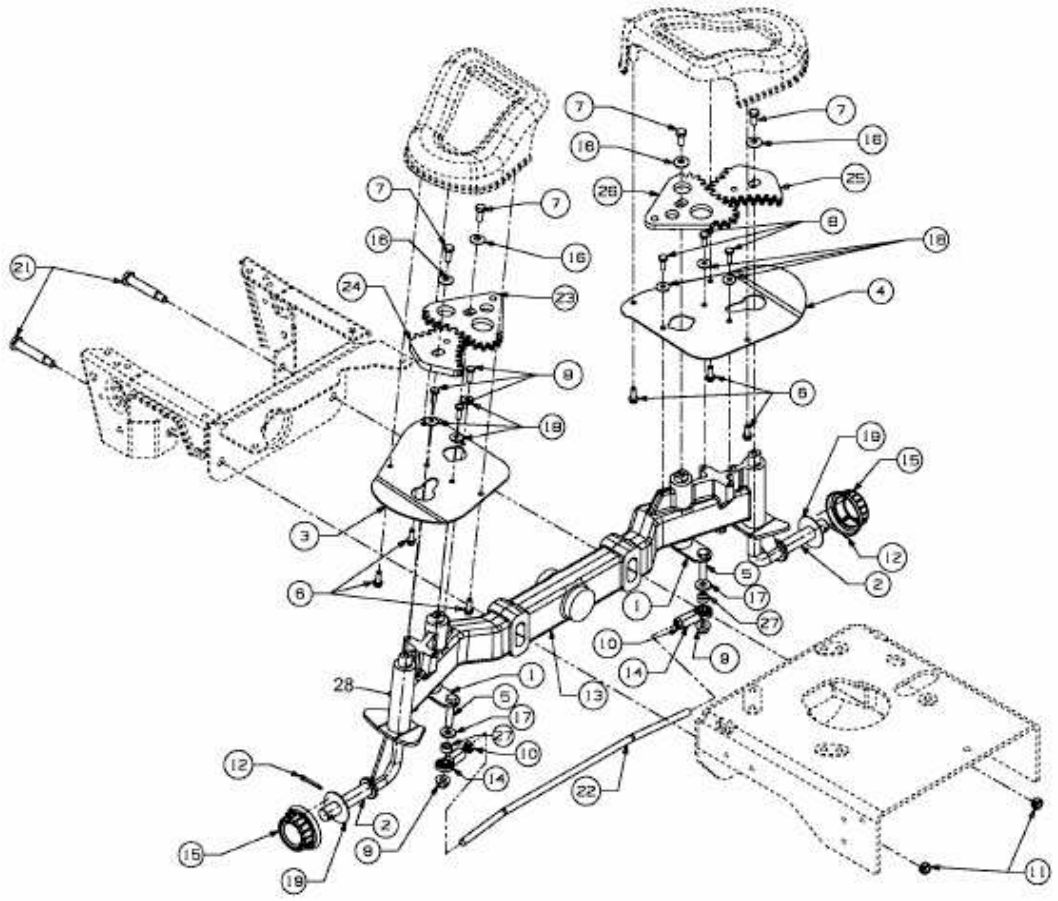

E3-04663D-01