FMZ 48 > 17BI4BFY603 (2013) > HINTERACHSE, LENKUNG

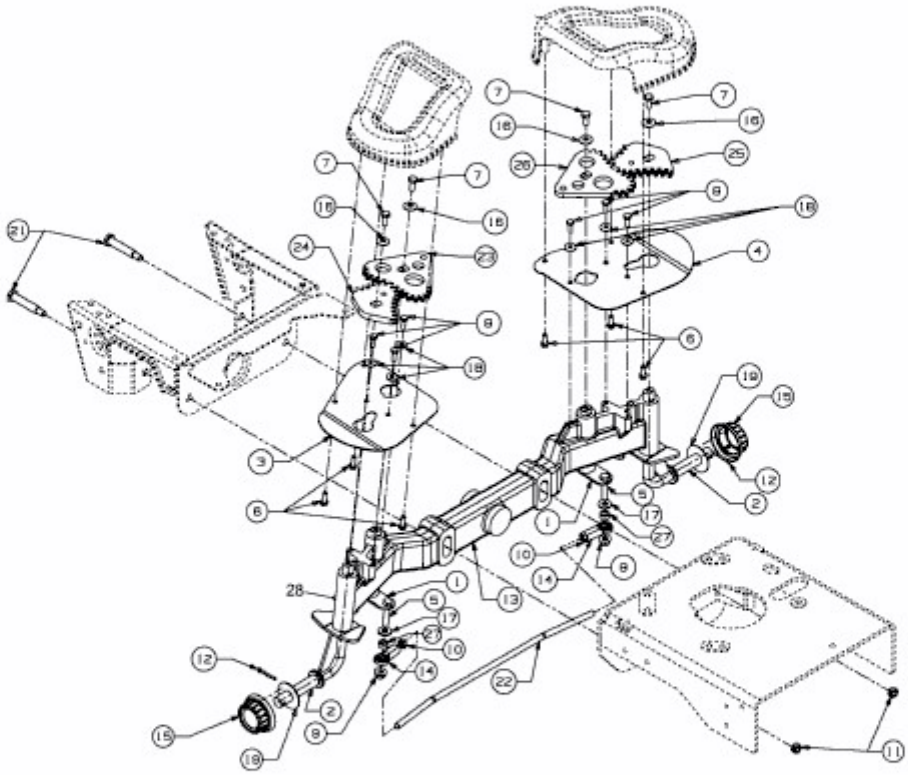

E3-04663D-01