ab 12.12.2008
from 12.12.2008
à partir du 12.12.2008

13

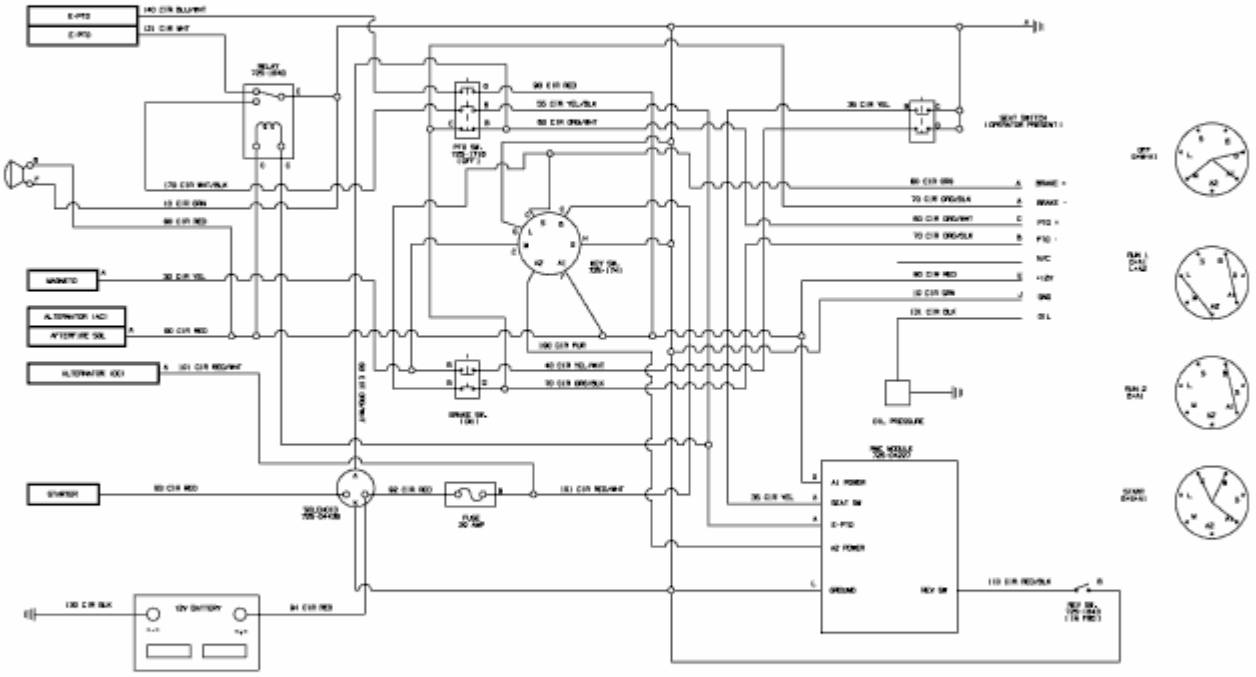

E3-04665A-03