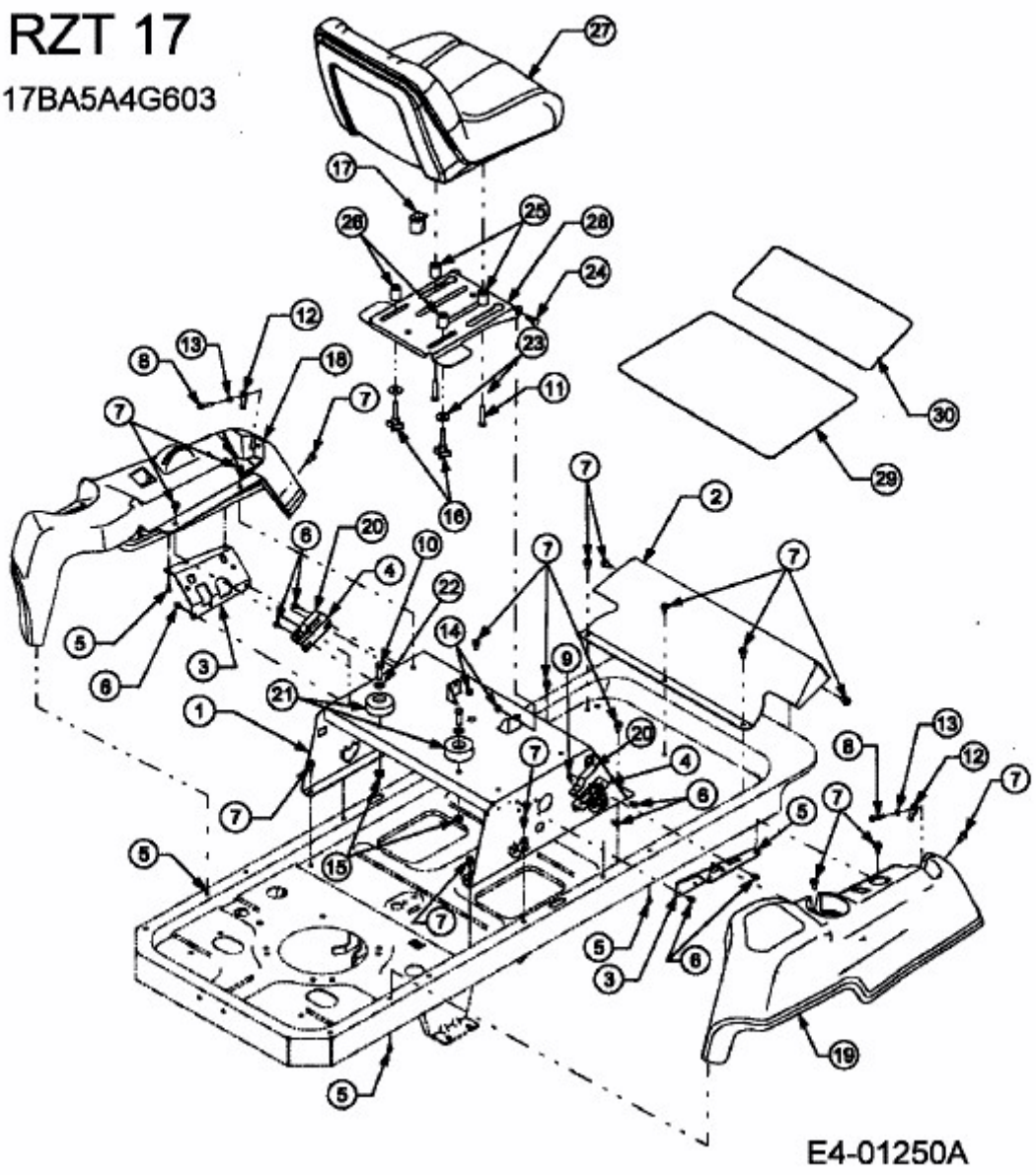RZT 17 > 17BA5A4G603 (2005) > SITZVERSTELLUNG, TRITTBRETT