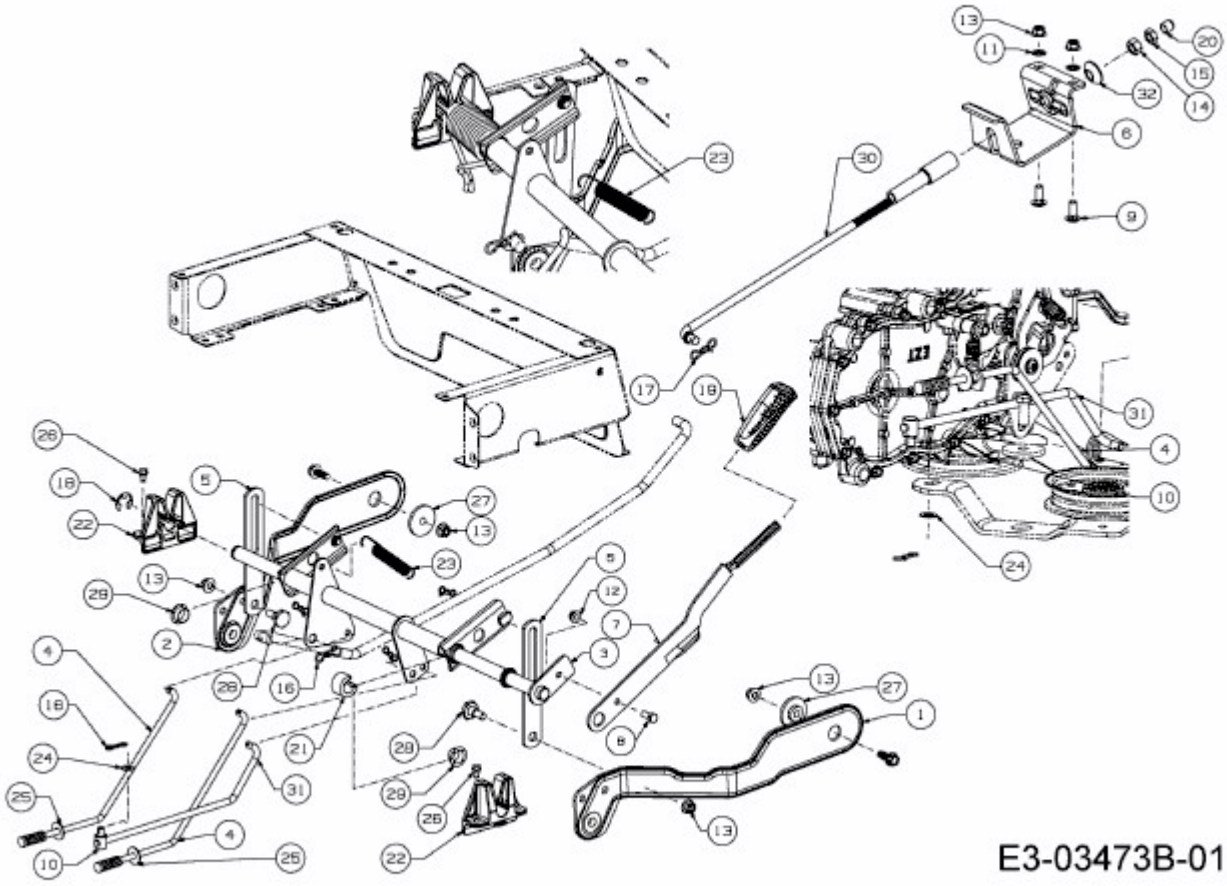RZTS 46 > 17ARCBDT330 (2015) > MÄHWERKSAUSHEBUNG