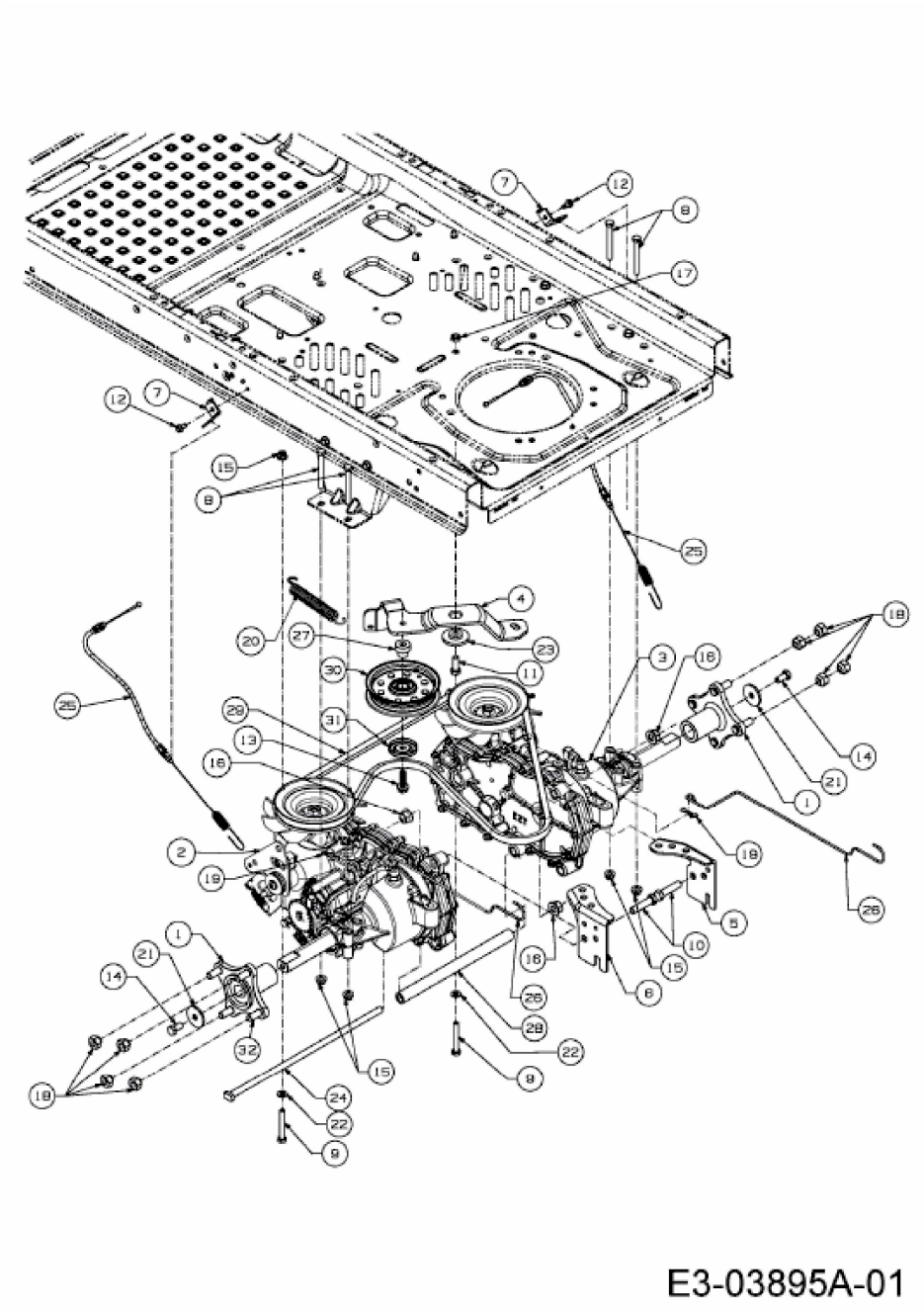
7
12
8
17
12
7
15
8
25
4
20
27
23
30
11
3
18
18
25
29
31
13
16
14
21
1
2
19
18
26
5
10
1
21
14
16
15
6
26
28
32
22
15
8
18
24
22
9

E3-03895A-01