Z 170 DH > 17AMCACS678 (2017) > VORDERACHSE

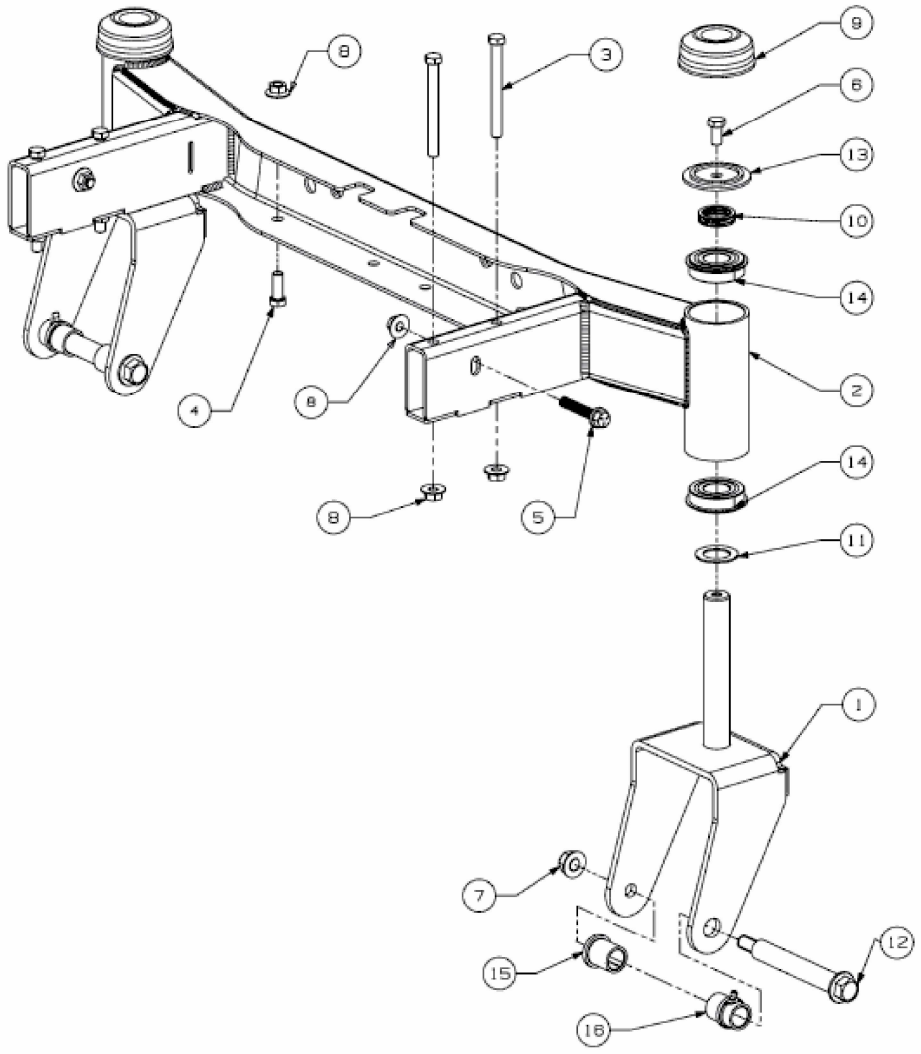

E3-02312C-01