Z 170 DH > 17AMCACS678 (2016) > VORDERACHSE

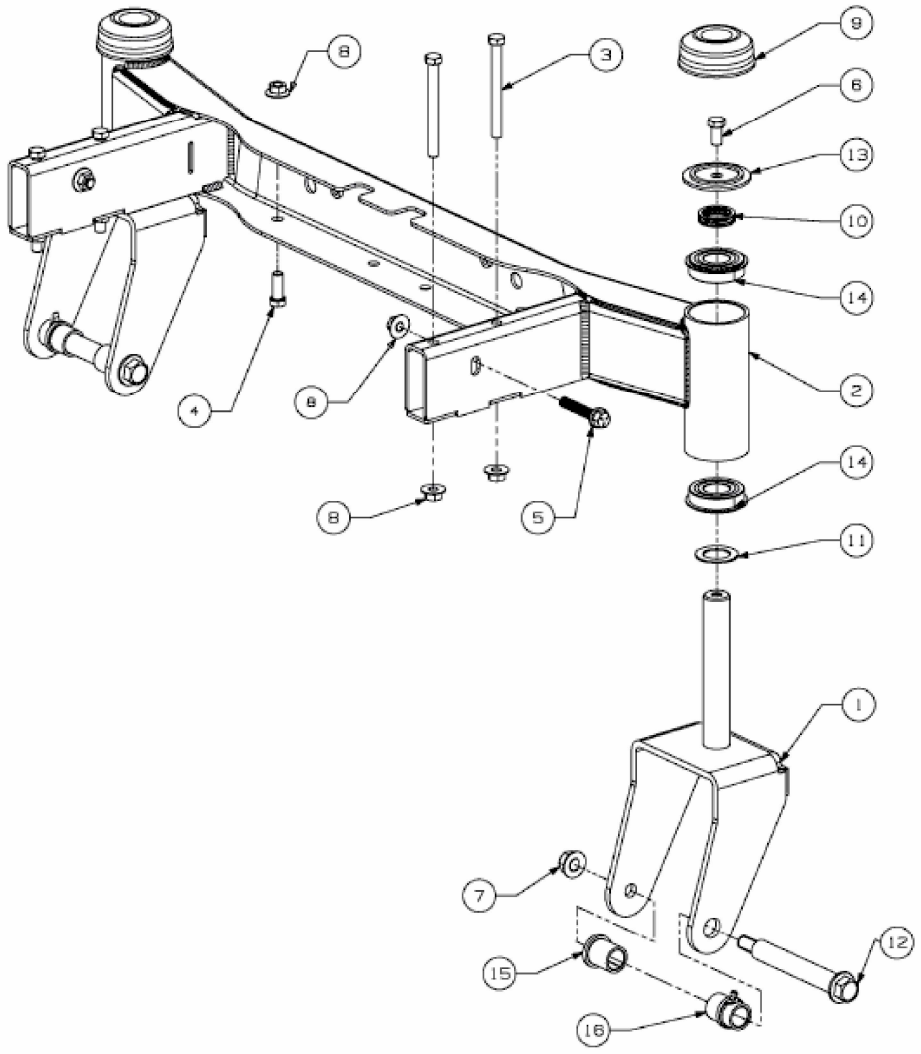

E3-02312B-01