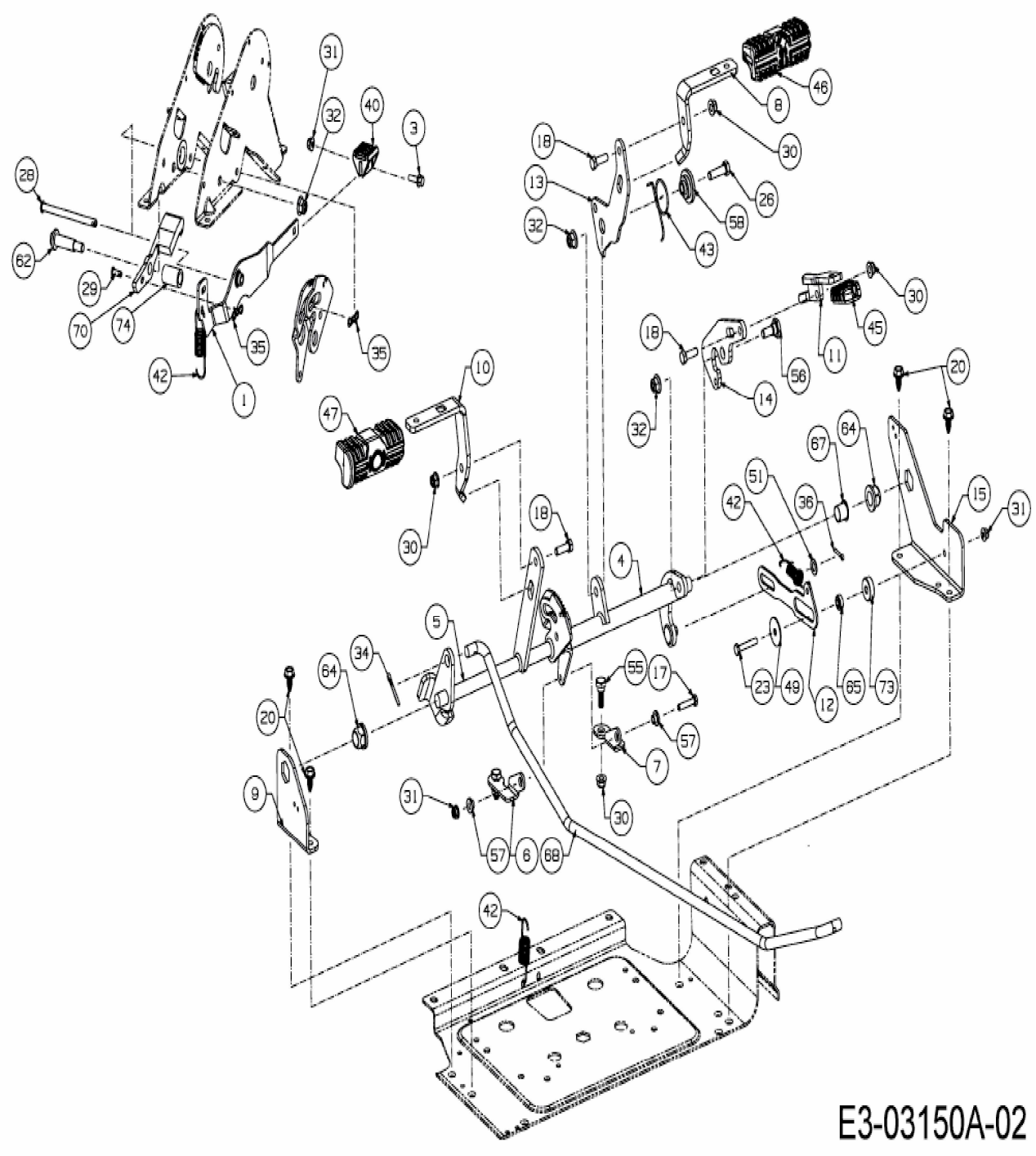
E3-03150A-02