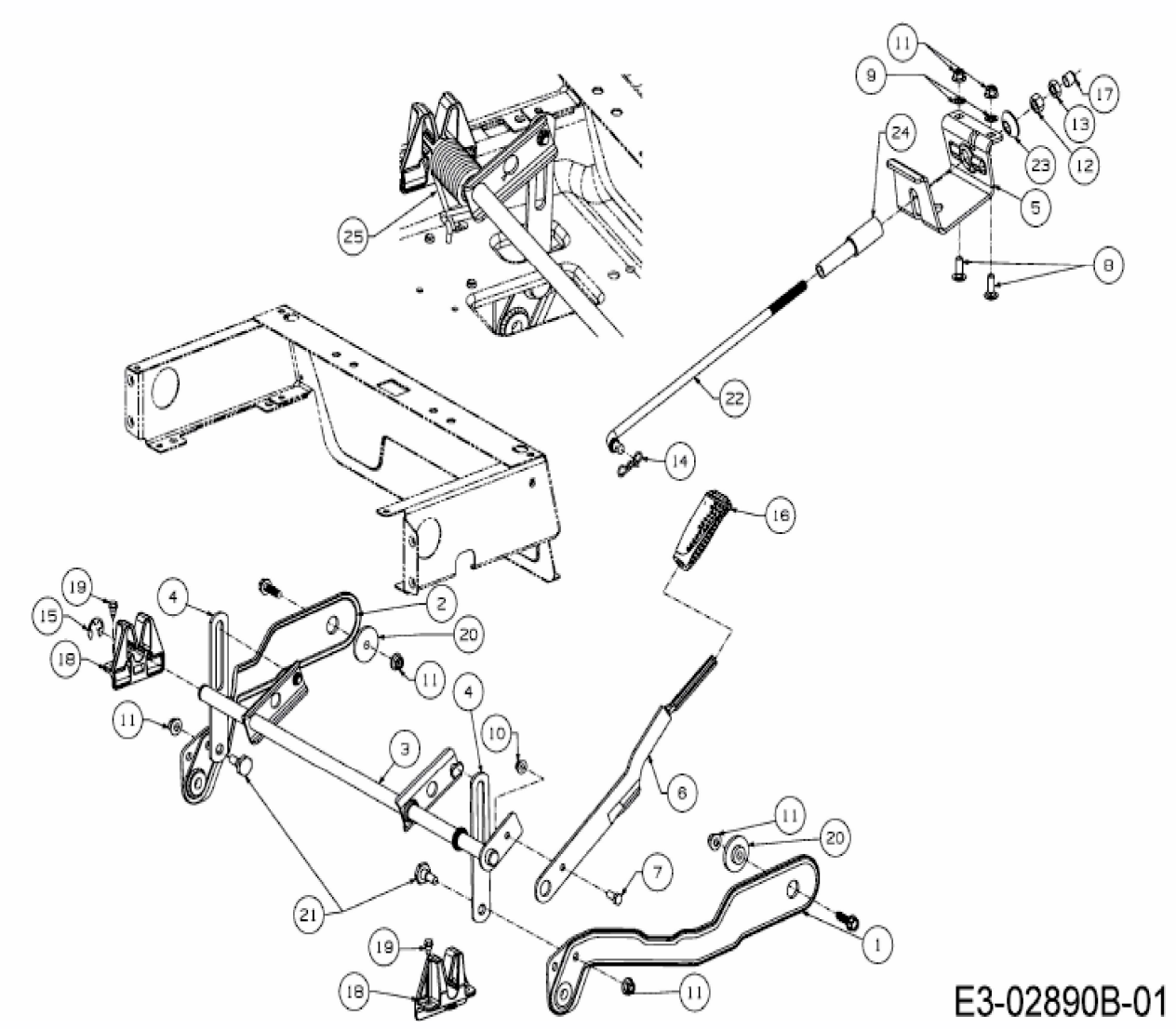
E3-02890B-01