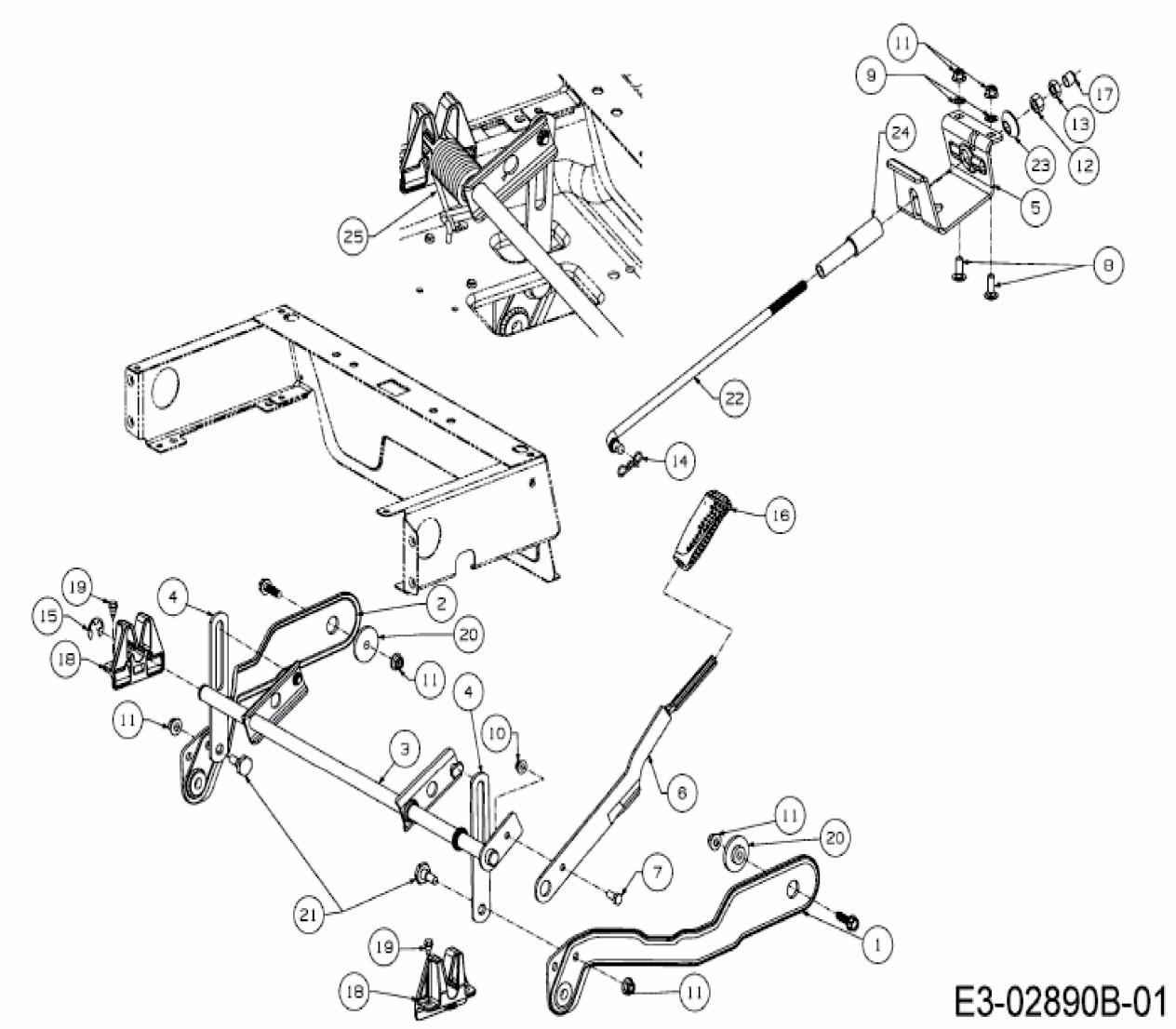
11
9
17
13
24
23
12
5
25
8
22
14
16
19
15
4
2
18
20
6
11
4
11
10
3
6
11
20
7
21
1
19
18
11
E3-02890B-01