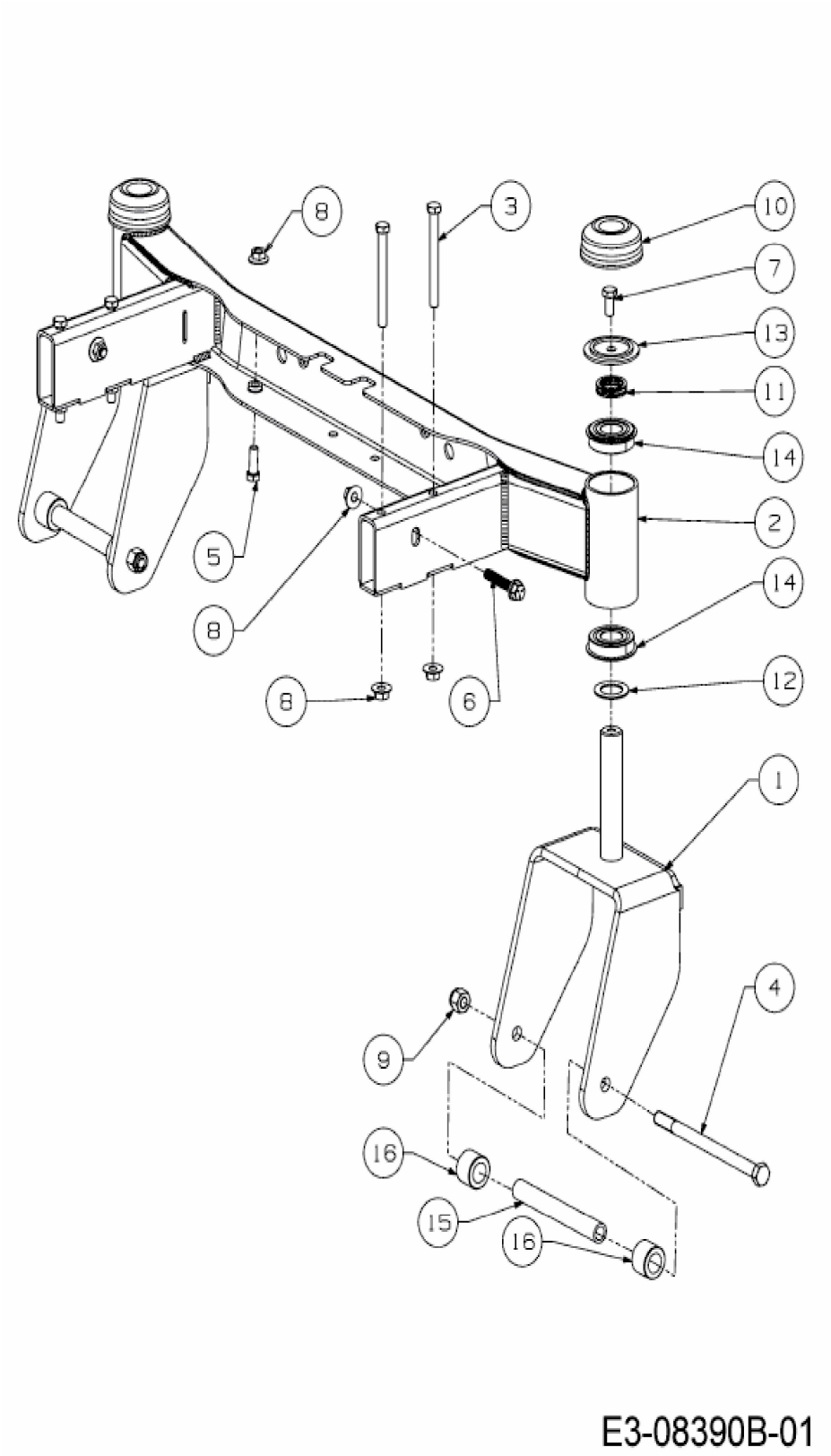
8
3
10
7
13
11
14
2
14
12
1
4
5
8
8
6
9
16
15
16
E3-08390B-01