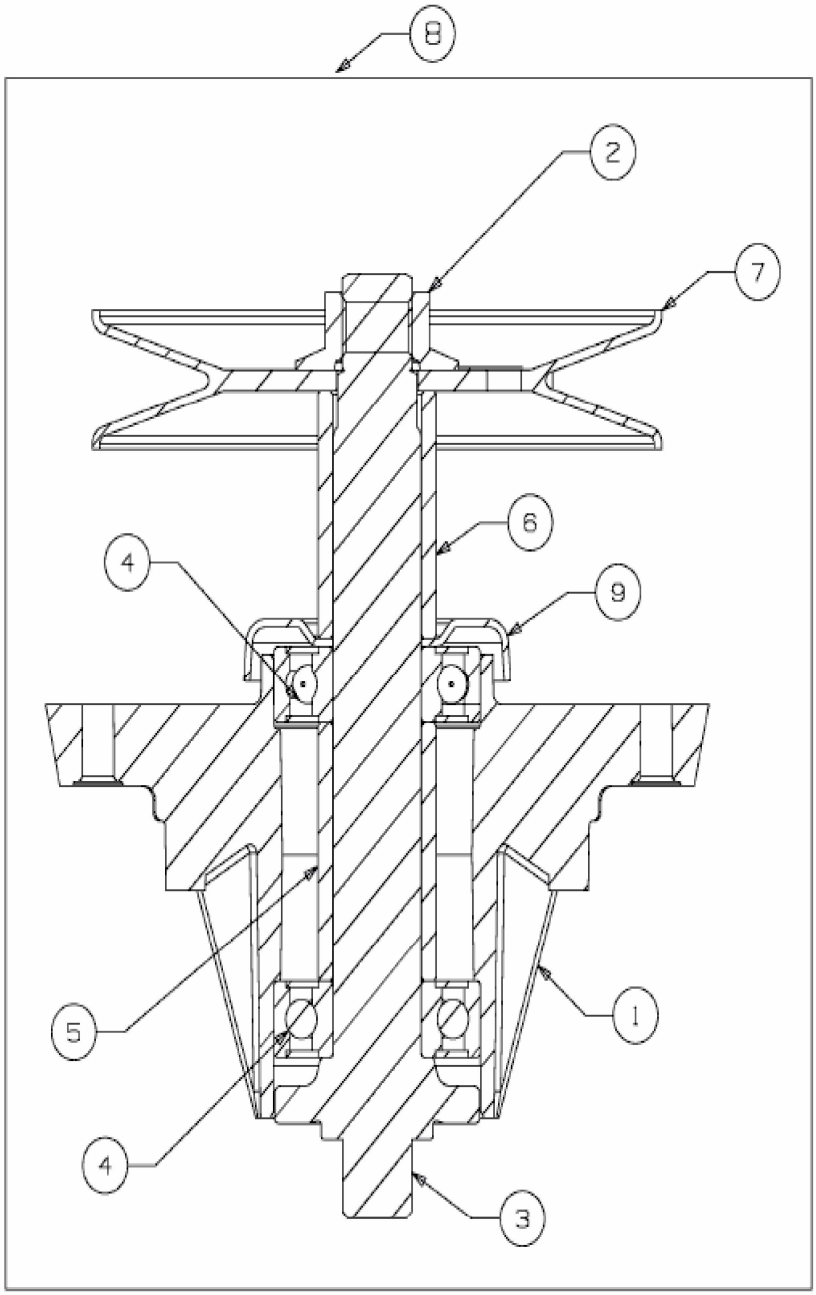

E3-08919A-01