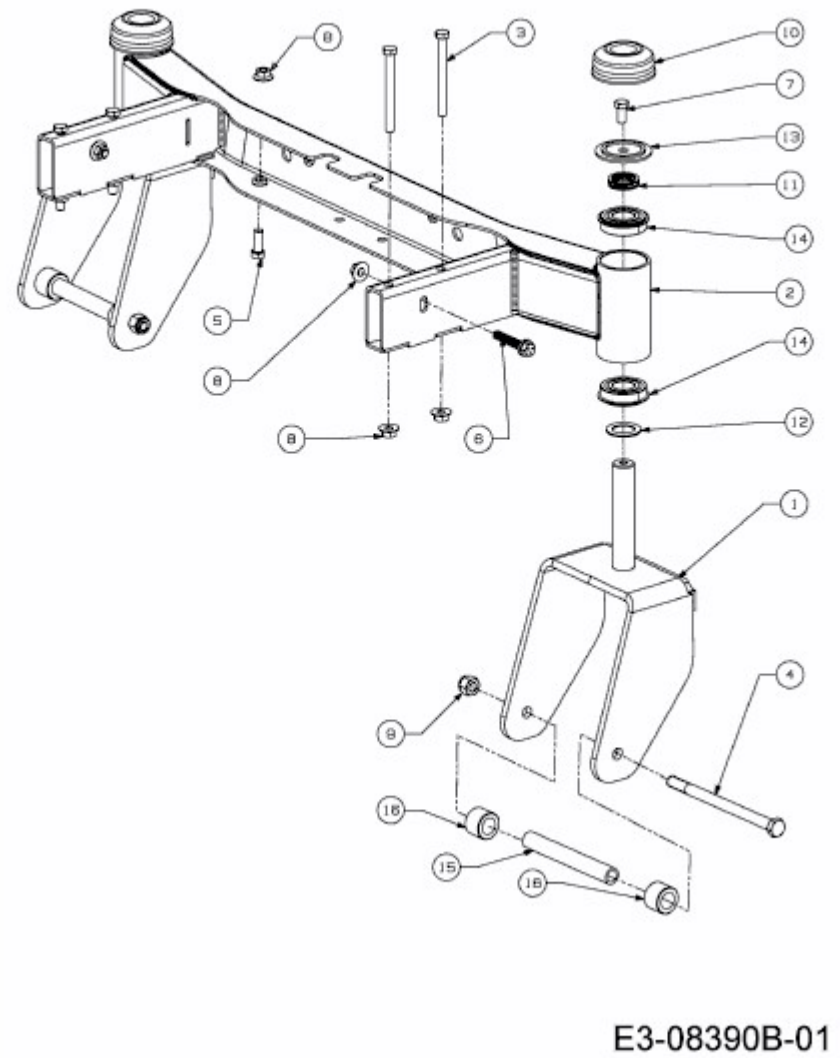RZTL 50 > 17AICACP603 (2014) > VODERACHSE