RZTL 50 > 17AICACP603 (2014) > MESSERSPINDEL 618-04125B

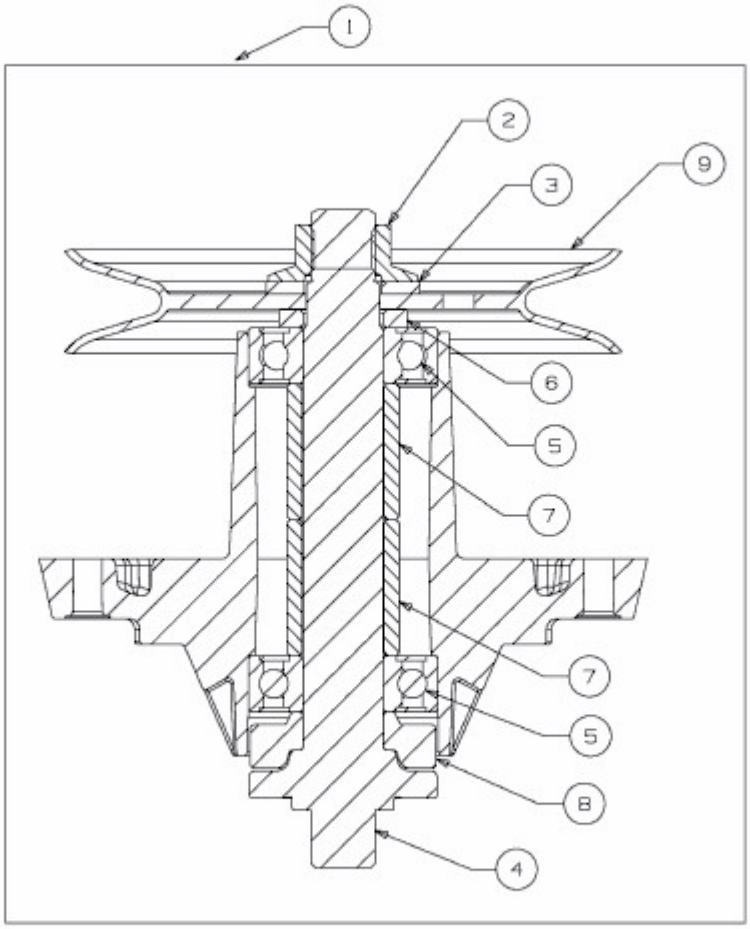

E3-07595B-01