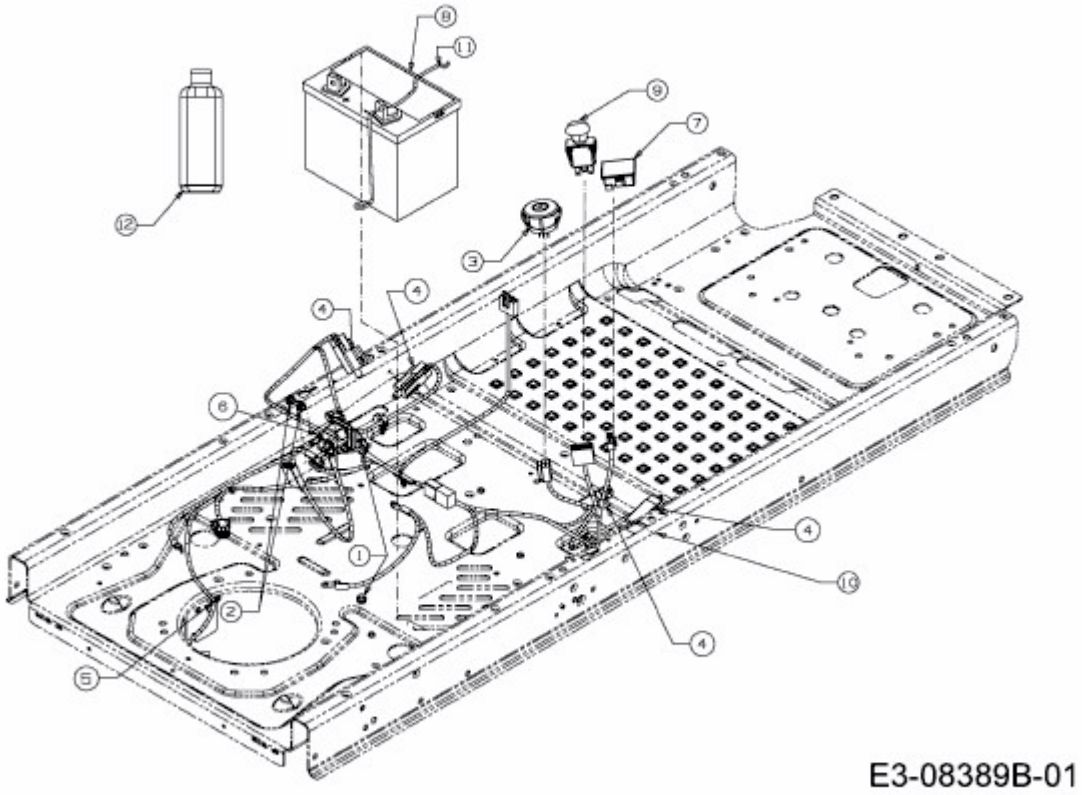RZT 50 > 17AICACP603 (2015) > ELEKTROTEILE