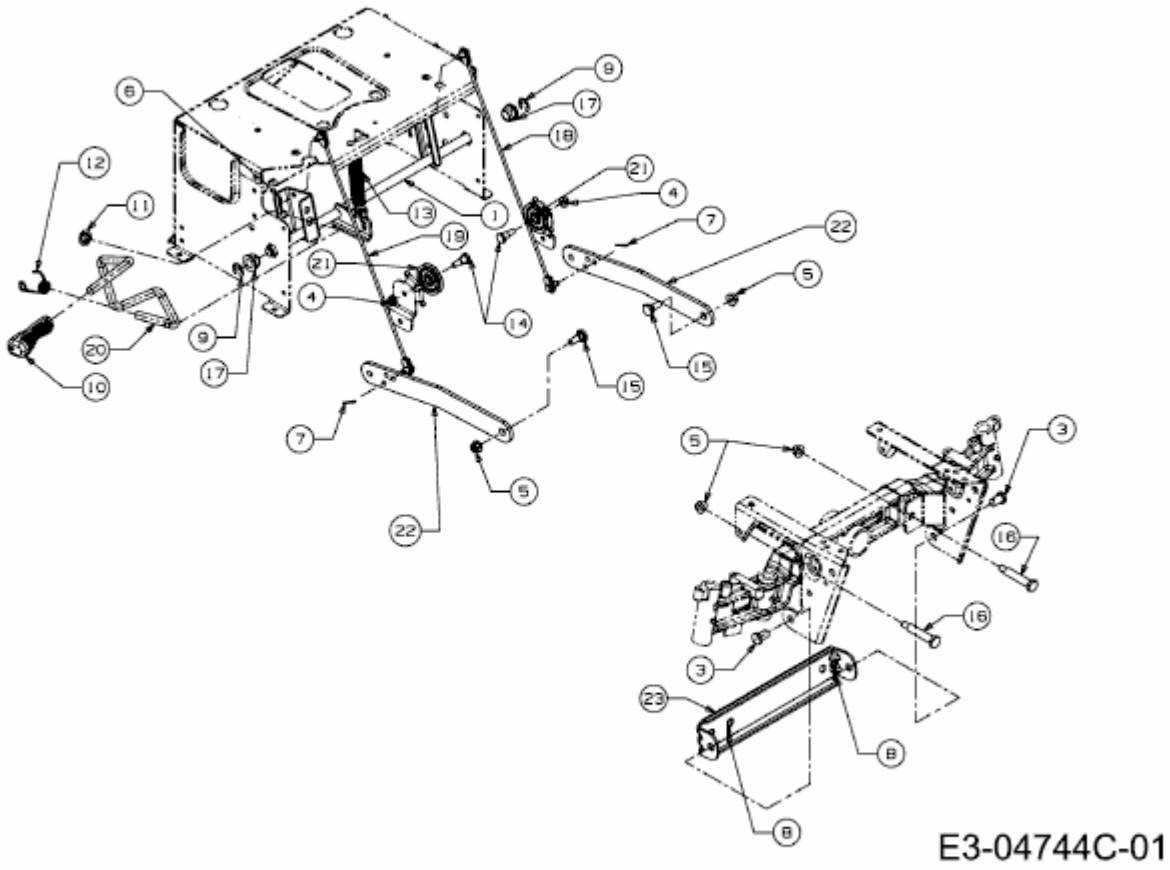MF 50-24 IZ > 17AI9BKP695 (2011) > MÄHWERKSAUSHEBUNG