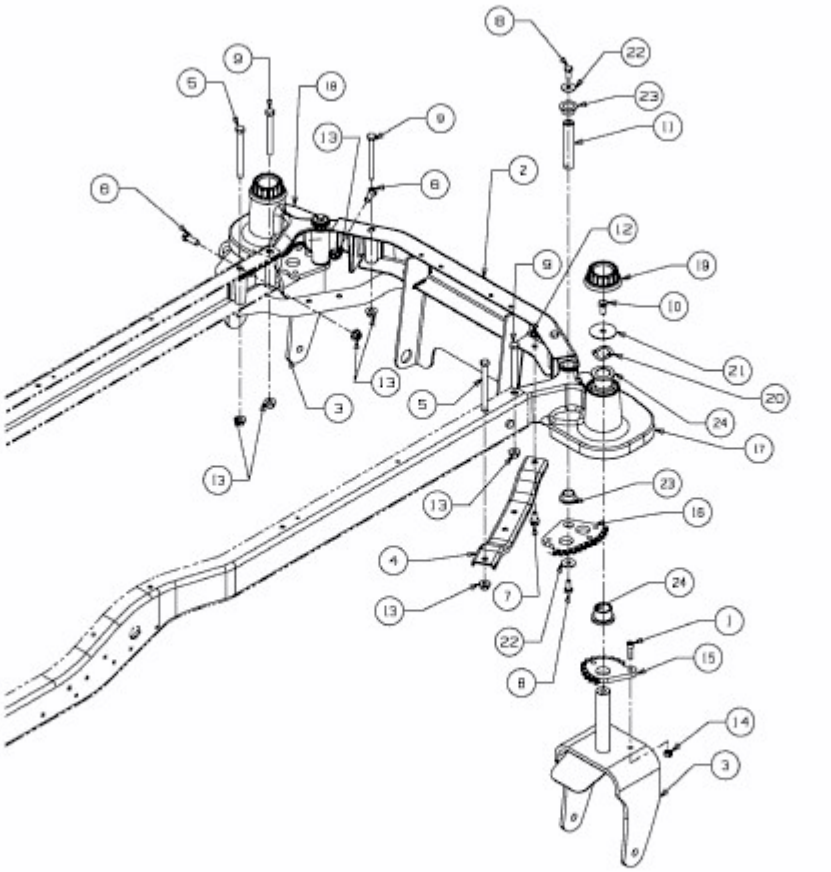Z-FORCE 46 S > 17AI5BHH603 (2012) > LENKACHSE