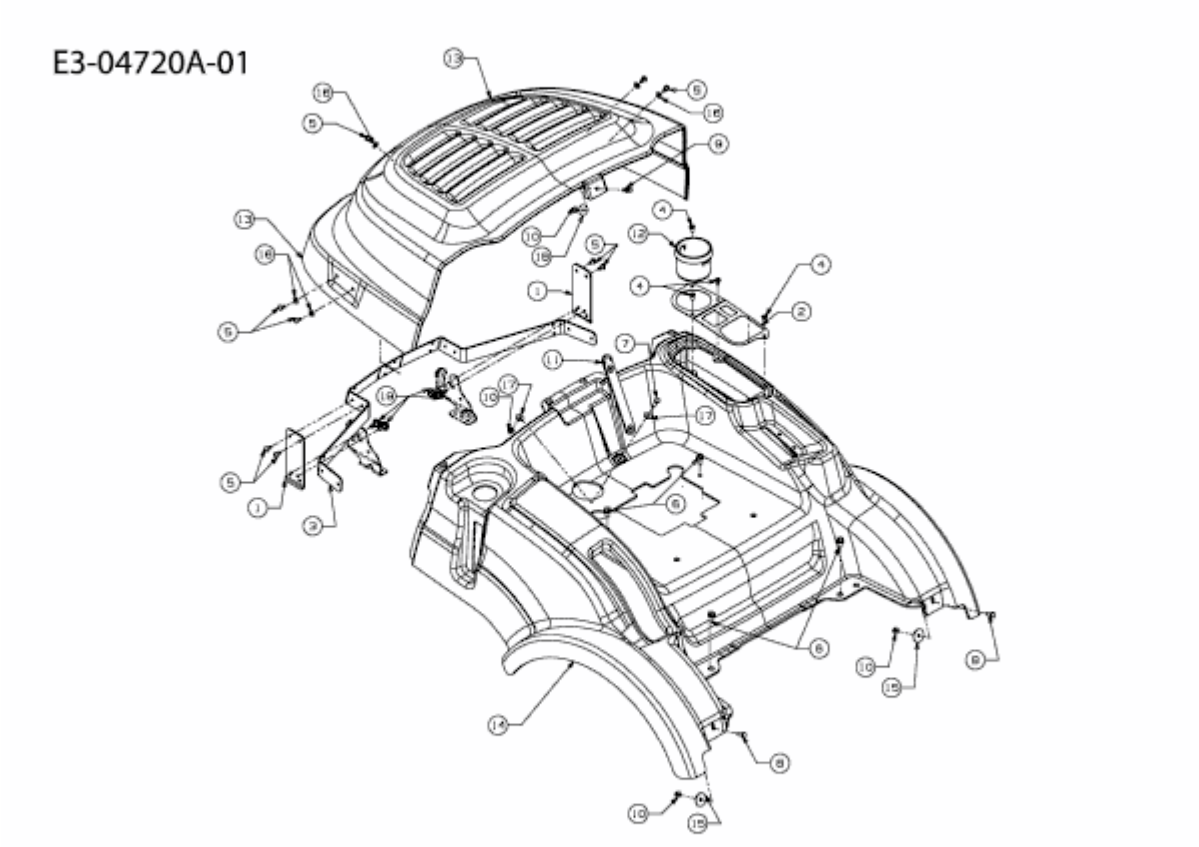MF 50-22 FMZ > 17AI4BFP695 (2009) > SITZWANNE