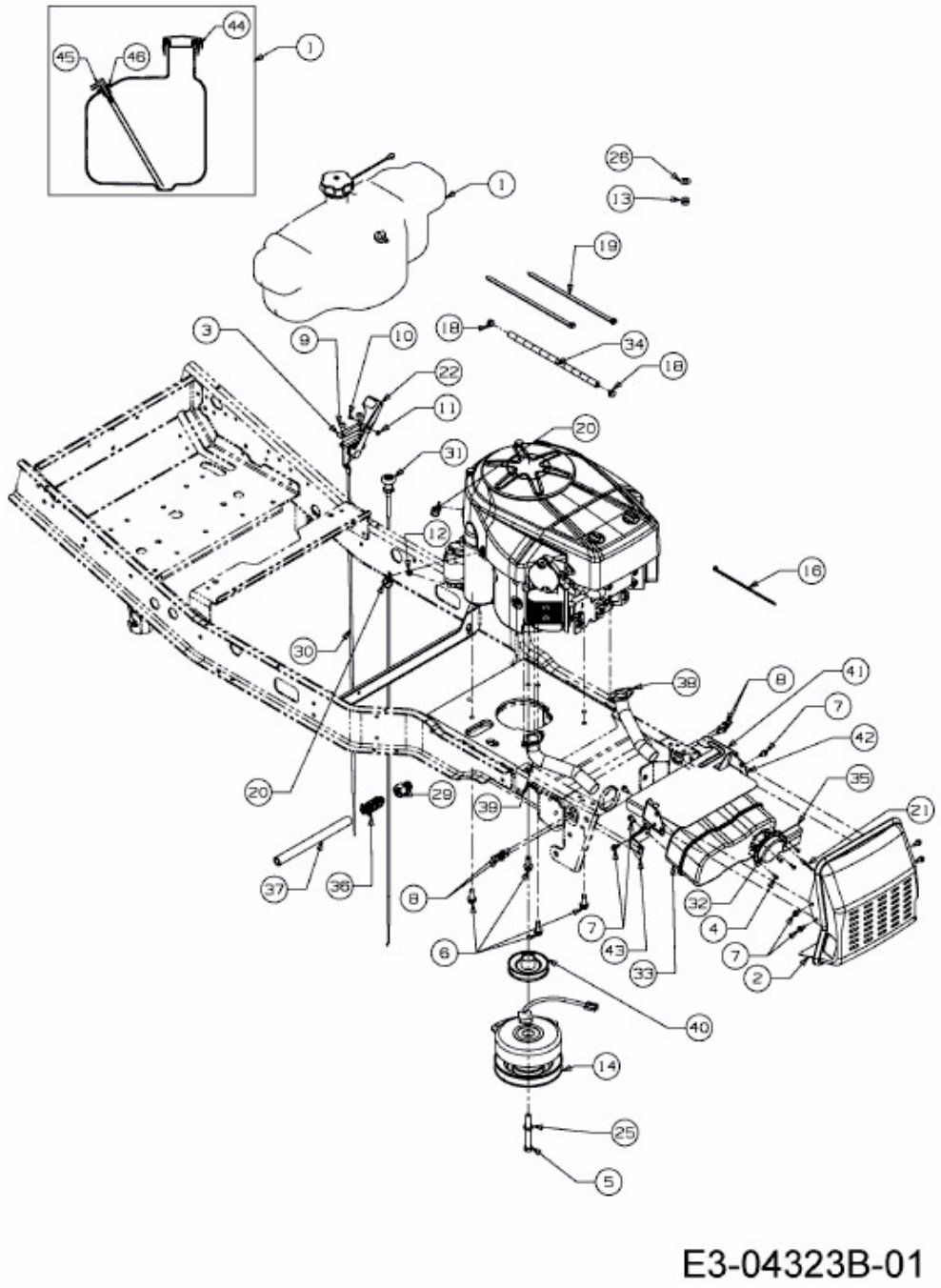FMZ 50 > 17AI4BFP603 (2009) > MOTORZUBEHÖR