FMZ 50 > 17AI4BFP603 (2008) > LENKSÄULE, TRITTBRETT

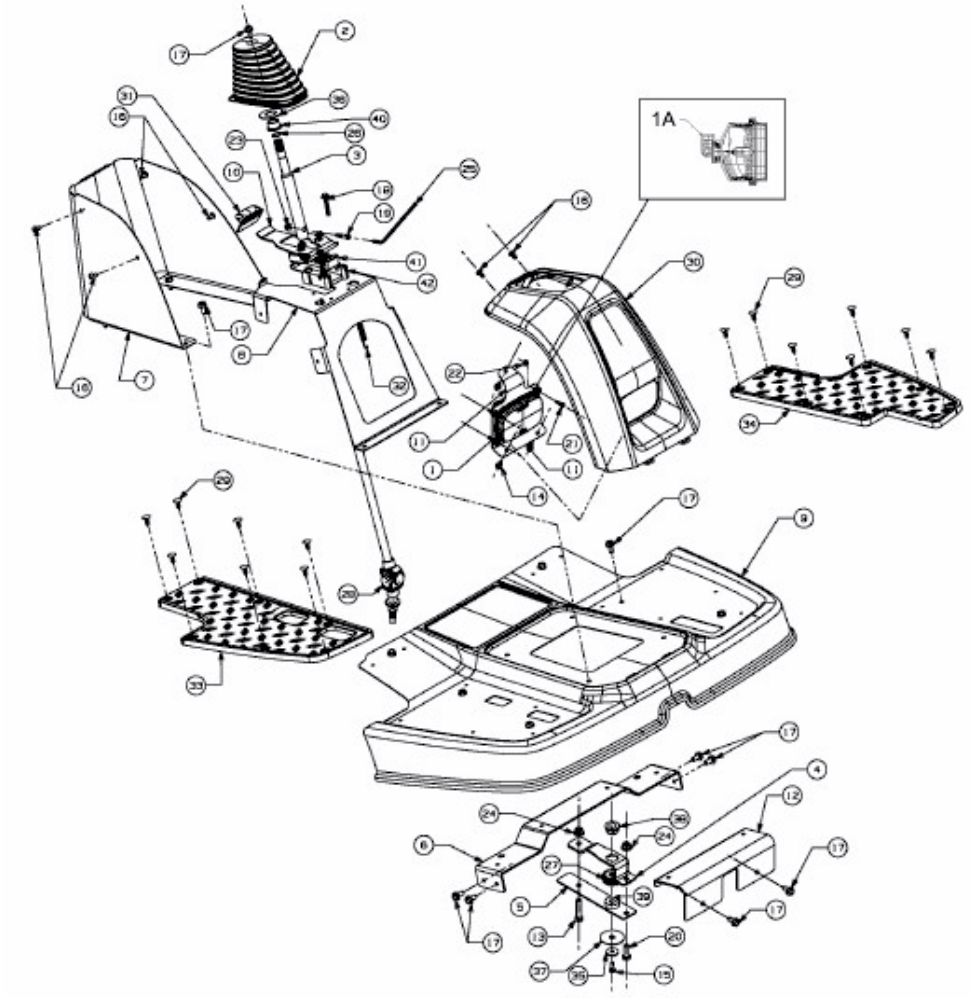

E3-04158A-01