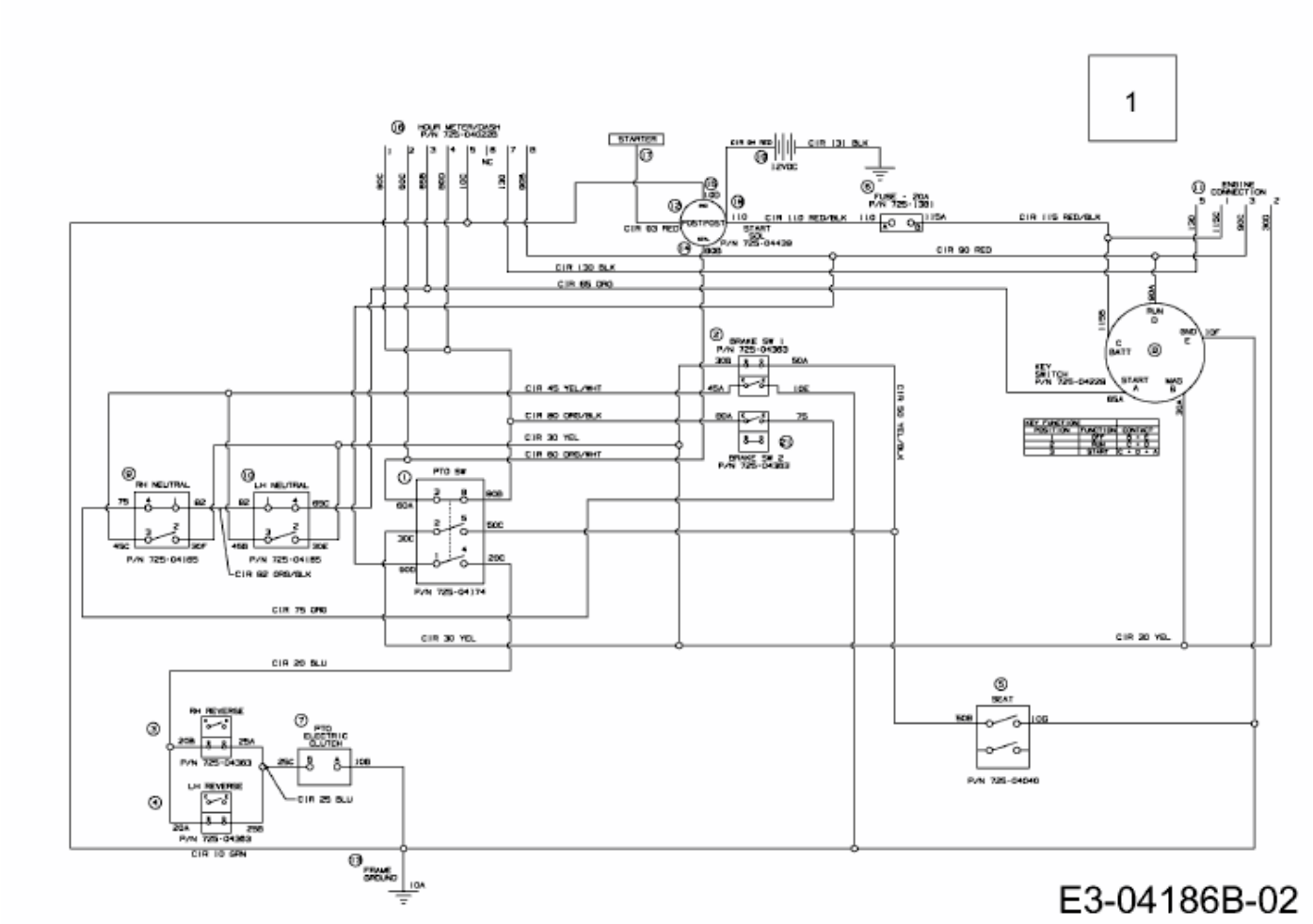MF 50-22 ZT > 17AI2ACP695 (2010) > SCHALTPLAN