MF 50-22 ZT > 17AI2ACP695 (2009) > RÄDER, VORDERACHSE

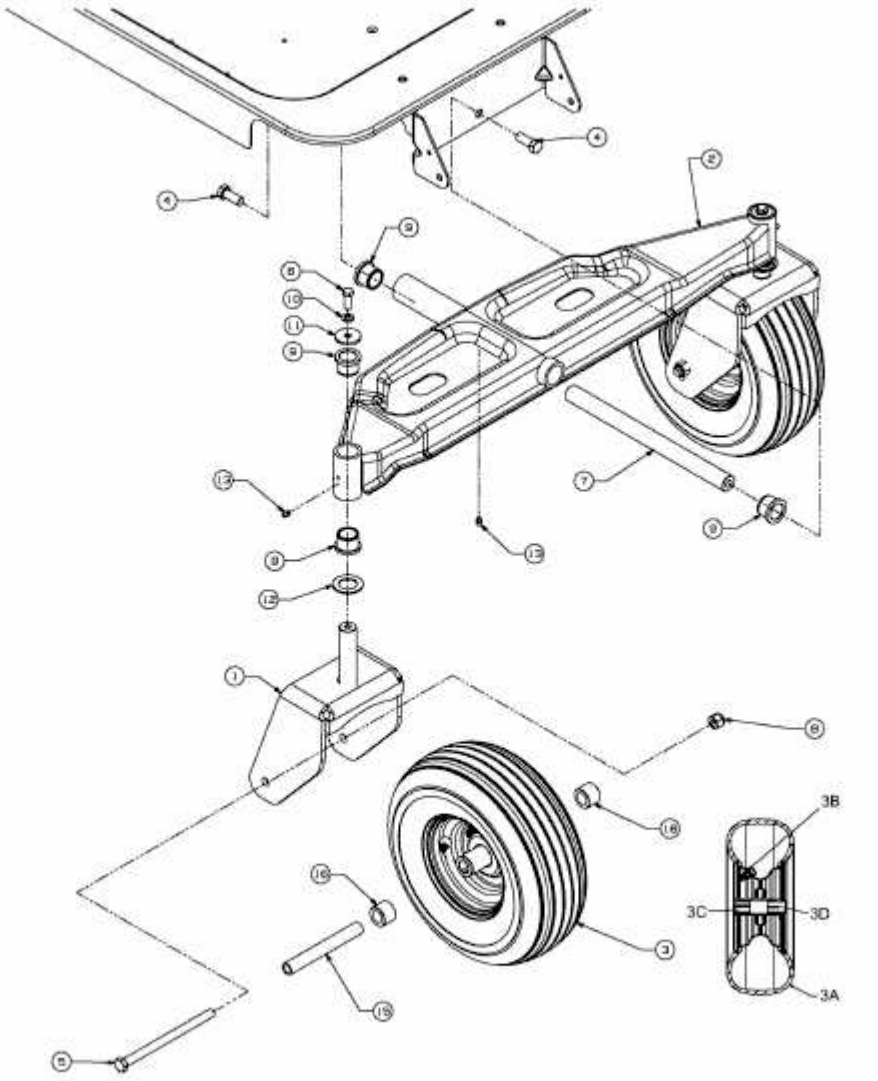

E3-04727A-01