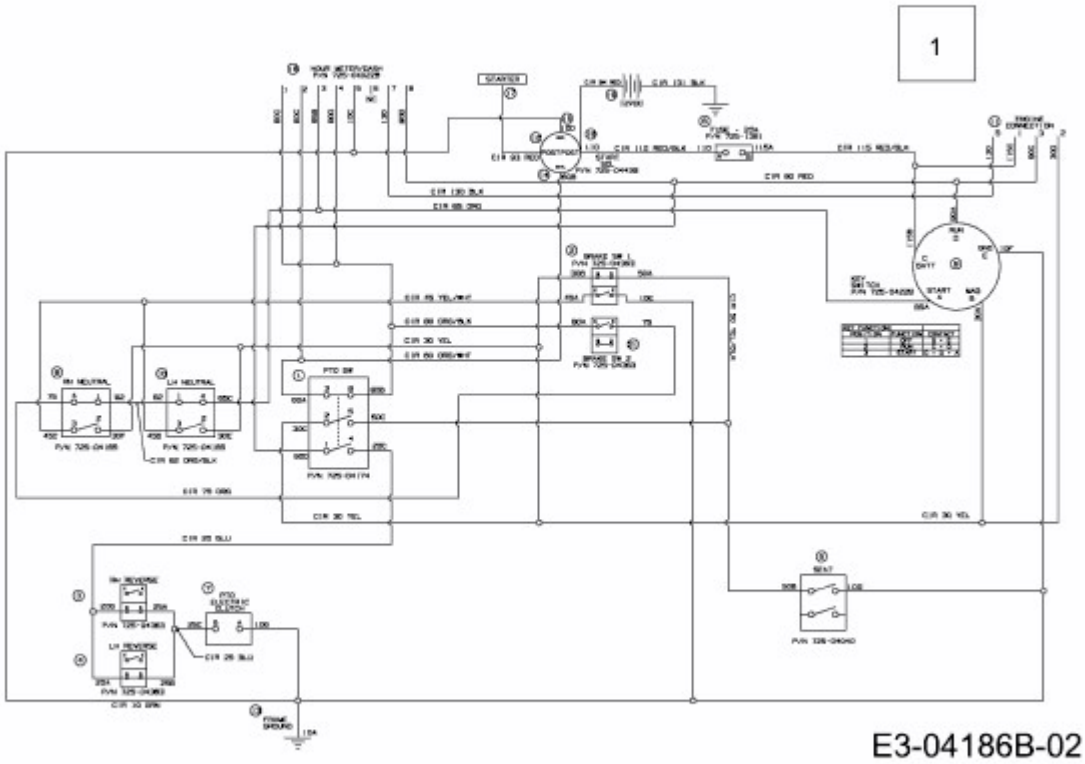RZT 50 > 17AI2ACP603 (2011) > SCHALTPLAN