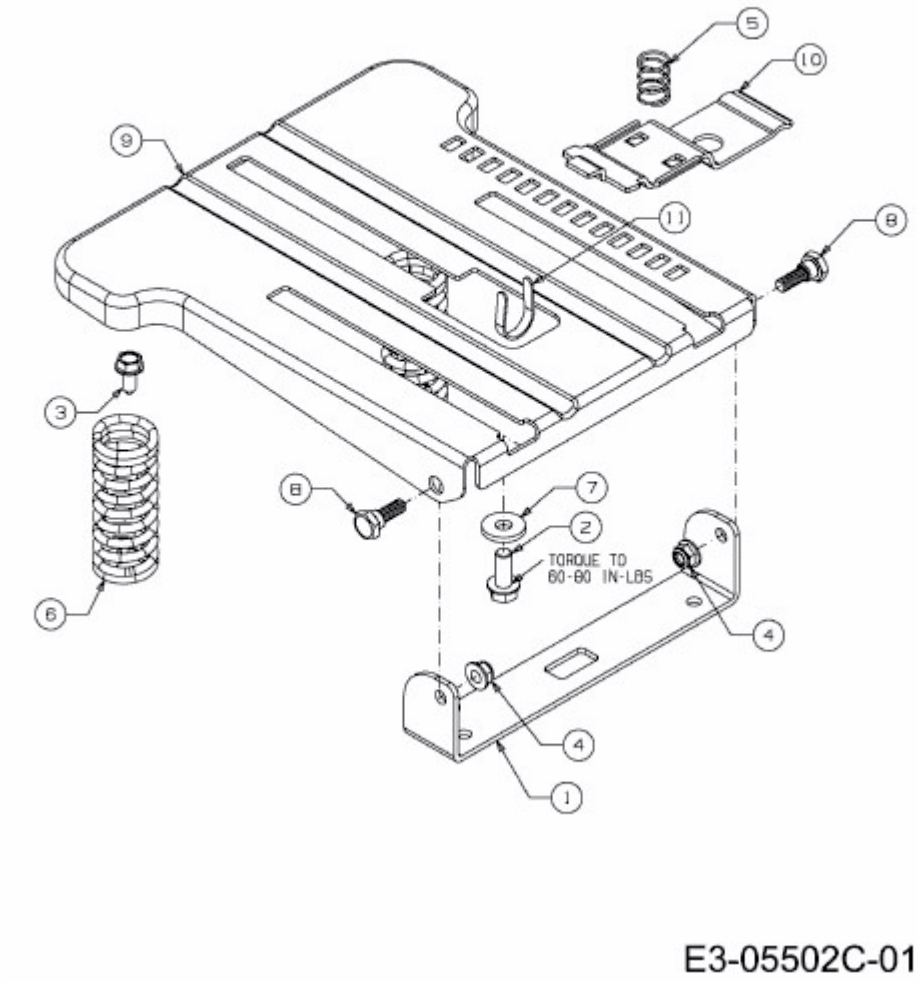RZT 54 > 17AI2ACK603 (2012) > SITZTRÄGER