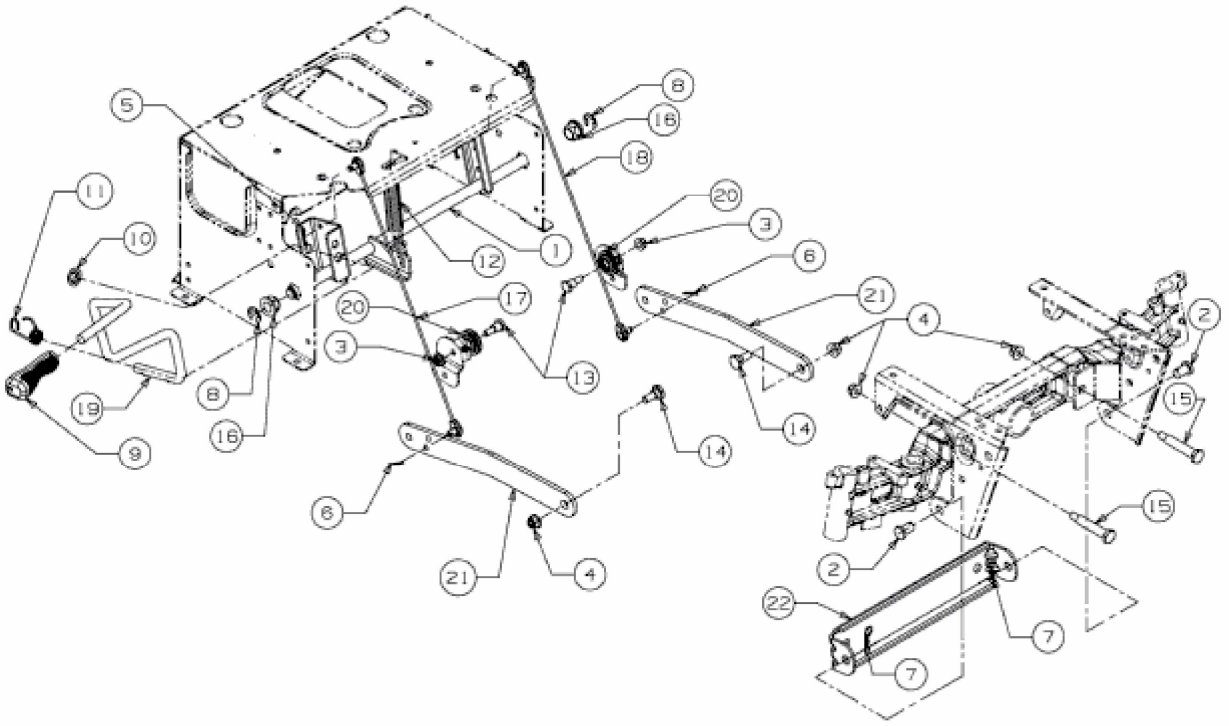
5
8
16
18
11
20
3
10
12
1
6
21
20
17
4
2
3
13
19
8
15
16
14
9
14
6
15
21
4
2
22
7
7

E3-03183A-01