RZT 42 > 17AF2ACS330 (2011) > SITZTRÄGER

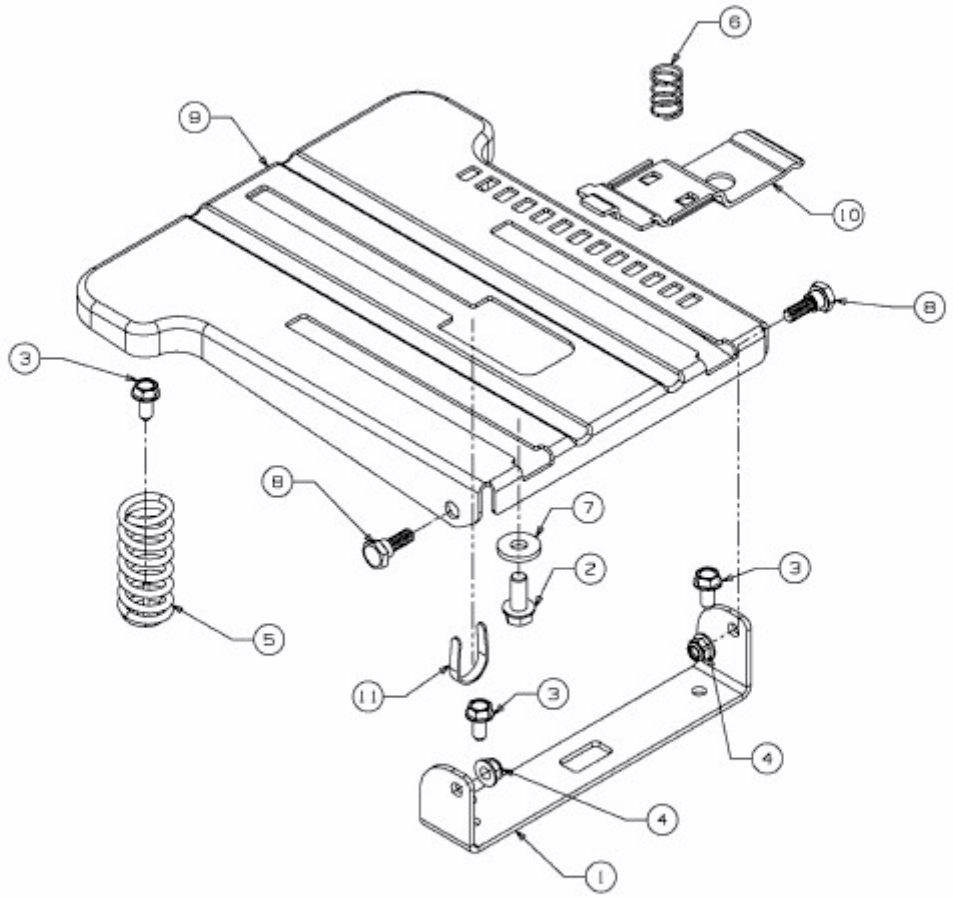

E3-05502B-01